«ՃԱՐՏՇԻՆ ՆԱԽԱԳԻԾ ԵՎ ԴԻԶԱՅՆ» ՍՊԸ

ՀԱՍՑԵ. Ք. ԵՐԵՎԱՆ, ՎԱՂԱՐՇՅԱՆ 12, 4-ՐԴ ՀԱՐԿ
ՀԵՌ. (+37494) 41-66-99
Email: chart-shin@mail.ru
www.facebook.com/chartshin.project

ԱՇԽԱՏԱՆՔԱՅԻՆ ՆԱԽԱԳԻԾ

ՃԱՐՏԱՐԱՊԵՏԱՇԻՆԱՐԱՐԱԿԱՆ ՄԱՍ

ՔԱՋԱՐԱՆ ՀԱՄԱՅՆՔԻ, ՏԵՐՅԱՆ 3-4 ՀԱՍՑԵՆԵՐԻ ԲԱԿԱՅԻՆ ՏԱՐԱԾՔԻ ԲԱՐԵԿԱՐԳՄԱՆ ՆԱԽԱԳԻԾ

ՊԱՏՎԻՐԱՏՈՒ՝

ՔԱՋԱՐԱՆԻ ՀԱՄԱՅՆՔԱՊԵՏԱՐԱՆ
«ԶԱՆԳԵԶՈՒՐԻ ՊՂՆՁԱՄՈԼԻԲԴԵՆԱՅԻՆ ԿՈՄԲԻՆԱՏ»
ԲԱՐԵԳՈՐԾԱԿԱՆ ՀԻՄՆԱԴՐԱՄ

ԵՐԵՎԱՆ 2024թ

ՃԱՐՏՇԻՆ
ՆԱԽԱԳԻԾ ԵՎ ԴԻԶԱՅՆ

«ՃԱՐՏՇԻՆ ՆԱԽԱԳԻԾ ԵՎ ԴԻԶԱՅՆ» ՍՊԸ

ԿԱՌՈՒՅՑԻ ԱՆՎԱՆՈՒՄԸ	ՔԱՋԱՐԱՆ ՀԱՄԱՅՆՔԻ, ՏԵՐՅԱՆ 3-4 ՀԱՍՑԵՆԵՐԻ ԲԱԿԱՅԻՆ ՏԱՐԱԾՔԻ ԲԱՐԵԿԱՐԳՄԱՆ ՆԱԽԱԳԻԾ

ՊԱՏՎԻՐԱՏՈՒ՝
Քաջարանի համայնքապետարան
«Զանգեզուրի պղնձամոլիբդենային կոմբինատ» բարեգործական հիմնադրամ

ԿԱՌՈՒՅՑԻ ԿՈԴԸ	Ճ-59-24
ՆԱԽԱԳԾԻ ՓՈՒԼԸ	Աշխատանքային նախագիծ
ՆԱԽԱԳԾԻ ՄԱՍԸ	Ճարտարապետաշինարարական մաս

ՏՆՕՐԵՆ ________ /Հ. Խաչատրյան/
ՀԱՆՁՆՄԱՆ ԱՄՍԱԹԻՎԸ 2024թ

ԱՐՏՈՆԱԳԻՐ՝ ՃԲԴ-Ա-0221
ԱՐՏՈՆԱԳԻՐ՝ ԿԵԴ-Ա2-038
ԼԻՑԵՆԶԻԱ՝ ՔՊՆ-000408-05
ԼԻՑԵՆԶԻԱ՝ ՔՊՆ-000408-08

ԲԱՑԱՏՐԱԳԻՐ

Քաջարան համայնքի, տերյան 3-4 հասցեների բակային տարածքի բարեկարգման նախագիծը իրականացված է Քաջարանի համայնքապետարանի և «Զանգեզուրի պղնձամոլիբդենային կոմբինատ» բարեգործական հիմնադրամի պատվերով:
Նախագծի կատարման համար օգտագործվել են հետևյալ նորմատիվային փաստաթղթերը
- ՀՀ կառավարության 18.11.2021 թ. N 1902 - Լ որոշում,
- ՀՀ Կառավարության 19.03.2015թ-ի որոշումը՝ Հայաստանի Հանրապետությունում կառուցապատման նպատակով թույլտվությունների և այլ փաստաթղթերի տրամադրման կարգը հաստատելու և Հայաստանի Հանրապետության կառավարության մի շարք որոշումներ ուժը կորցրած ճանաչելու մասին,
- ՀՀՇՆ 20-04 «Երկրաշարժադիմացկուն շինարարություն»,
- ՀՀ կառավարության 16.02.2006թ. թիվ 392-Ն որոշումով նախատեսված «Հաշմանդամների և բնակչության սակավաշարժուն խմբերի համար սոցիալական, տրանսպորտային և ինժեներական ենթակառուցվածքների մատչելիության ապահովման կարգը հաստատելու մասին»,
- ՀՀ կառավարության 25.12.2014թ. թիվ 1504-Ն որոշումով նախատեսված«Պետական միջոցների հաշվին կառուցվող (վերակառուցվող, նորոգվող) օբյեկտներում էներգախնայողության բարձրացմանն ուղղված միջոցառումների կիրառման մասին»,
- ՀՀՇՆ 22-01-2024«Շինարարական կլիմայաբանություն» շինարարական նորմեր,

Նախագծի մշակումը կատարվել է Հայաստանի ստանդարտ (նախագծային փաստաթղթերի համակարգ շինարարության համար), ՀՍՏ ԳՕՍՏ 21.501-95-ի և ՀՍՏ ԳՕՍՏ 21.101-99-ի (նախագծային և աշխատանքային փաստաթղթերի հիմնական պահանջներ) համաձայն:
- Պատվիրատուի կողմից տրված տեխնիկական առաջադրանքը,
- Հողտարածքի տոպոգրաֆիական հանույթը,
- Տեղում կատարված չափագրական գծագրերը,
- Քաջարանի համայնքապետարանի կողմից տրված նախագծման թույլտվությունը: Պատասխանատվության դասը -միջինից ռիսկայնության աստիճանի (III կատեգորիայի) դասակարգման օբյեկտ:

Դիտարկվող տարածքում առկա են բազալտե աստիճաններ, հուշարձան, տաղավար, ավտոտնակ: Տարածքի ընդհանուր մակերեսը կազմում է մոտ 548.0 քմ:

Քանդման աշխատանքներ.
Նախատեսված է քանդել տարածքում առկա աստիճանը, եզրաքարերը, հարթակները, տաղավարը, հենապատի մի հատված, մաքրել բուսականությունից, բազրիքները մետաղական էլեմենտները, իրականացնել հողային քանդման աշխատանքներ:

Բարեկարգում.
Նախագծով նախատեսված է իրականացնել ճեմուղիներ՝ գրանիտե սալիկներով, բազալտե եզրաքարով: Բոլոր աստիճանների վրա տեղադրելա գծային LED տիպի լուսատուներ և երեսապատել բազալտե սալիկներով:
Գոյություն ունեցող հենապատերը նախատեսել տրավերտինե և բազալտե սալիկներով երեսապատում և LED տիպի լուսատուներ:
Տեղադրել տաղավար, նստարաններ, աղբամաններ, լուսավորության համար հենասյուներ: Բակային տարածքում նախատեսված է խաղահրապարակ խաղասարքերի տեղադրման համար (պատրաստի արտադրանք), հատակը իրականացնել ռետինե մանրահատիկներից:

ՈՒՇԱԴՐՈՒԹՅՈՒՆ
Սույն աշխատանքների կատարման համար մասնակիցը (կապալառուն), պետք է ունենա հետևյալ լիցենզիաները.
- Քաղաքաշինության բնագավառում շինարարության իրականացում՝ ներառյալ ներդիրները ըստ հետևյալ ոլորտների - ԲՆԱԿԵԼԻ, ՀԱՍԱՐԱԿԱԿԱՆ ԵՎ ԱՐՏԱԴՐԱԿԱՆ, ՏՐԱՆՍՊՈՐՏԱՅԻՆ, ԷՆԵՐԳԵՏԻԿ, ՀԻԴՐՈՏԵԽՆԻԿԱԿԱՆ:
- Շինարարական աշխատանքների ընթացքում հայտնաբերված թերությունների վերացման աշխատանքները նախօրոք համաձայնեցնել պատվիրատուի և նախագծային կազմակերպության հետ:
- Օգտագործվող բոլոր նյութերի և սարքերի նմուշները նախօրոք համաձայնեցնել շահագռգիռ կողմերի հետ,որից հետո միայն կատարել նրանց պատրաստման և տեղադրման աշխատանքները:

Աշխատանքի կատարման ժամանակ օգտագործվող բոլոր նյութերը պետք է համապատասխանեն Հայաստանի Հանրապետությունում գործող ստանդարտներին և նորմատիվային փաստաթղթերի պահանջներին, ինչպես նաև տվյալ ապրանքների որակի չափանիշներին (սերտիֆիկատների) պահանջներին.
Կապալի օբյեկտին, դրա առանձին մասերին և օգտագործվող նյութերին ներկայացվող երաշխիքային նվազագույն ժամկետը սահմանվում է -10-տարի.
Շինարարական աշխատանքների կատարման համար պահանջվող ժամանակացույցը, կազմակերպչական, շրջակա միջավայրի պահպանման, շինարարությունում ներգրավված մարդկանց անվտանգության ապահովման, շինարարական նյութերի մատակարարման և օգտագործման, ինչպես նաև շինարարական մեքենա-մեխանիզմների շահագործման բնութագրումները տրված են «Շինարարության կազմակերպման նախագծում»:

ԱՇԽԱՏԱՆՔԱՅԻՆ ՆԱԽԱԳԾԻ ՑԱՆԿԸ

Հ/Հ	ԱՆՎԱՆՈՒՄ	ՄԱԿՆԻՇ	ԾԱՆՈԹՈՒԹՅՈՒՆ
1	ԱՆՎԱՆԱՑԱՆԿ, ԲԱՑԱՏՐԱԳԻՐ	ՃՇ-01	-
2	ԻՐԱՎԻՃԱԿԱՅԻՆ ՀԱՏԱԿԱԳԻԾ	ՃՇ-02	Մ 1:2000
3	ԳԼԽԱՎՈՐ ՀԱՏԱԿԱԳԻԾ	ՃՇ-03	Մ 1:500
4	ԲԱՐԵԿԱՐԳՄԱՆ ՀԱՏԱԿԱԳԻԾ (ՉԱՓԱԳՐՈՒԹՅՈՒՆ)	ՃՇ-04	Մ 1:200
5	ԲԱՐԵԿԱՐԳՄԱՆ ՀԱՏԱԿԱԳԻԾ	ՃՇ-05	Մ 1:200
6	ԱՍՏԻՃԱՆ 1,2-Ի ՀԱՏԱԿԱԳԻԾ ԿՏՐՎԱԾՔ 5-5,6-6, ՀԱՆԳՈՒՅՑ 2	ՃՇ-06	Մ 1:10,50
7	ԿՏՐՎԱԾՔ 4-4 ՀԱՆԳՈՒՅՑ 1,2,3	ՃՇ-07	Մ 1:10,50
8	ՆՍՏԱՐԱՆԻ ՀԱՏԱԿԱԳԻԾ (ԳՈՐԾԱՐԱՆԱՅԻՆ ԱՐՏԱԴՐԱՆՔ)	ՃՇ-08	Մ 1:20
9	ՀԱՏԱԿԱԳԻԾ, ՃԱԿԱՏ 1, ԿՏՐՎԱԾՔ 6-6	ՃՇ-09	Մ 1:20,50
10	ՏԱՂԱՎԱՐ	ՃՇ-10	
11	ՏԵՂԱՆՔԻ ԼՈՒՍԱՆԿԱՐՆԵՐ	-	-
12	ԵՌԱՉԱՓ ՊԱՏԿԵՐՆԵՐ	-	-
13	ԾԱՎԱԼԱԹԵՐԹ	ՃՇ-11	-
14	ՆՍՏԱՐԱՆ 1-Ի ՅԱՏԱԿԱԳԻԾ ՓՌՎԱԾՔ, ԿՏՐՎԱԾՔՆԵՐ, ՄԱՍՆԱԳԻՐ	ՃՇ-12	Մ 1:20,50
15	ԱՍՏԻՃԱՆ 1-Ի ՅԱՏԱԿԱԳԻԾ, ԿՏՐՎԱԾՔ, ԱՍՏԻՃԱՆԻ ՅԵՆԱՊԱՏԻ /ԱՅ-1/ ՅԻՄՔԵՐԻ ՅԱՏԱԿԱԳԻԾ, ՓՌՎԱԾՔ , ԿՏՐՎԱԾՔ, ՄԱՍՆԱԳԻՐ	ՃՇ-13	Մ 1:20,25,50
16	ԱՍՏԻՃԱՆ 2-Ի ՅԱՏԱԿԱԳԻԾ, ԿՏՐՎԱԾՔ, ՄԱՍՆԱԳԻՐ ԱՍՏԻՃԱՆԻ ՅԵՆԱՊԱՏԻ /ԱՅ-2/ ՅԻՄՔԵՐԻ ՅԱՏԱԿԱԳԻԾ, ՓՌՎԱԾՔ	ՃՇ-14	Մ 1:25,50
17	ԱՍՏԻՃԱՆԻ ՅԵՆԱՊԱՏԻ /ԱՅ-2/ ԿՏՐՎԱԾՔՆԵՐ, ՄԱՍՆԱԳԻՐ	ՃՇ-15	Մ 1:20
18	ՏԱՂԱՎԱՐԻ ՅԻՄՔԵՐԻ ՅԱՏԱԿԱԳԻԾ, ԿՏՐՎԱԾՔՆԵՐ, ՄԱՍՆԱԳԻՐ	ՃՇ-16	Մ 1:20,100
19	ՏԱՂԱՎԱՐԻ ՍՅՈՒՆԵՐԻ ՄԱԿՆԻՇԱՎՈՐՄԱՆ ՅԱՏԱԿԱԳԻԾ ՄԵՏԱՂԱԿԱՆ ԷԼԵՄԵՆՏՆԵՐԻ ՄԱԿՆԻՇԱՎՈՐՄԱՆ ՅԱՏԱԿԱԳԻԾ +2.400 ՆԻՇՈՒՄ, ՏԱՆԻՔԻ ՄԵՏԱՂԱԿԱՆ ԷԼԵՄԵՆՏՆԵՐԻ ՄԱԿՆԻՇԱՎՈՐՄԱՆ ՅԱՏԱԿԱԳԻԾ	ՃՇ-17	Մ 1:100
20	ՇՐՋԱՆԱԿ «1» ԵՎ «2» ԱՌԱՆՑՔՆԵՐՈՎ, ՇՐՋԱՆԱԿ «Ա» ԱՌԱՆՑՔՈՎ, ՇՐՋԱՆԱԿ «Բ»ԱՌԱՆՑՔՈՎ, ԿՏՐՎԱԾՔ "Ա"-"Ա"	ՃՇ-18	Մ 1:50
21	ՏԱՂԱՎԱՐԻ ՅԱՆԳՈՒՅՑՆԵՐ, ՄԱՍՆԱԳԻՐ	ՃՇ-19	Մ 1:5
22	ՏԱՂԱՎԱՐԻ ՆՍՏԱՐԱՆՆԵՐԻ ՄԱԿՆԻՇԱՎՈՐՄԱՆ ՀԱՏԱԿԱԳԻԾ	ՃՇ-20	
23	ՏԱՂԱՎԱՐԻ ՄԵՏԱՂԱԿԱՆ ՍԵՂԱՆԻ ՀԱՏԱԿԱԳԻԾ	ՃՇ-21	
24	ՄԵՏԱՂԱԿԱՆ ՅԵՆԱՍՅՈՒՆ, ՄԱՍՆԱԳԻՐ	ՃՇ-22	-

ՏԵԽՆԻԿԱԿԱՆ ՏՎՅԱԼՆԵՐ

Յողամասի մակերես - 548.0 ք.մ , / 100% /

- Տաղավար - 24.5 ք.մ /4.5% /
- Յենապատեր և աստիճաններ - 44.5 ք.մ /8.1% /
- Կանաչապատ տարածք - 221.6 ք.մ /40.4% /
- Սպասարկող ենթակառուցվածքներ սալվածքներ, անջրաթափանց մակերես - 257.4ք.մ, / 47.0 % /

ՏՆՕՐԵՆ	Հ. ԽԱՉԱՏՐՅԱՆ		ՔԱՋԱՐԱՆ ՀԱՄԱՅՆՔԻ, ՏԵՐՅԱՆ 3-4 ՀԱՍՑԵՆԵՐԻ ԲԱԿԱՅԻՆ ՏԱՐԱԾՔԻ ԲԱՐԵԿԱՐԳՄԱՆ ՆԱԽԱԳԻԾ			
Ն.Գ.Ճ	Հ. ԲԱԴՈՅԱՆ					
ՃԱՐՏԱՐԱՊԵՏ	Ա. ԿԱՐԱՊԵՏՅԱՆ		ՃԱՐՏԱՐԱՊԵՏԱՇԻՆԱՐԱՐԱԿԱՆ ՄԱՍ			
ՃԱՐՏԱՐԱՊԵՏ	Խ. ՎԱՐԴԱՆՅԱՆ					
			ԱՆՎԱՆԱՑԱՆԿ, ԲԱՑԱՏՐԱԳԻՐ	ՓՈՒԼ	ԹԵՐԹ	ԹԵՐԹԵՐ
				ԱՆ	ՃՇ- 01	24

ՀԱՐՏՇԻՆ
ՆԱԽԱԳԻԾ ԵՎ ԴԻԶԱՅՆ

ԻՐԱՎԻՃԱԿԱՅԻՆ ՀԱՏԱԿԱԳԻԾ Մ 1:2000

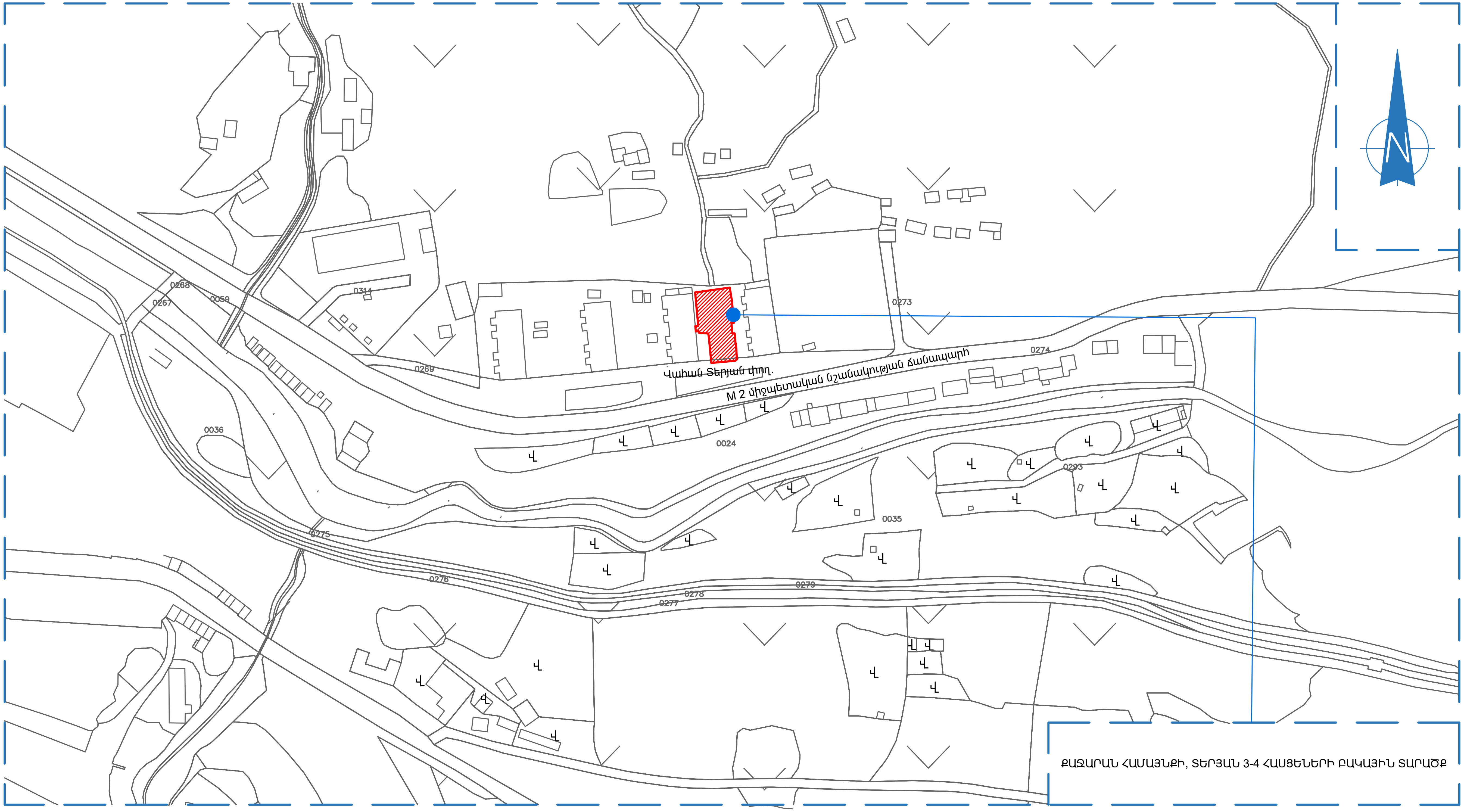

ՏՆՕՐԵՆ	Հ. ԽԱՉԱՏՐՅԱՆ		ՔԱՋԱՐԱՆ ՀԱՄԱՅՆՔԻ, ՏԵՐՅԱՆ 3-4 ՀԱՍՑԵՆԵՐԻ ԲԱԿԱՅԻՆ ՏԱՐԱԾՔԻ ԲԱՐԵԿԱՐԳՄԱՆ ՆԱԽԱԳԻԾ		
Ն.Գ.Ճ	Հ. ԲԱԴՈՅԱՆ				
ՃԱՐՏԱՐԱՊԵՏ	Ա. ԿԱՐԱՊԵՏՅԱՆ		ՃԱՐՏԱՐԱՊԵՏԱՇԻՆԱՐԱՐԱԿԱՆ ՄԱՍ		
ՃԱՐՏԱՐԱՊԵՏ	Խ. ՎԱՐԴԱՆՅԱՆ				
			ԻՐԱՎԻՃԱԿԱՅԻՆ ՀԱՏԱԿԱԳԻԾ	ՓՈՒԼ	ԹԵՐԹ	ԹԵՐԹԵՐ
				ԱՆ	ՃՇ-02	24

ՆԱԽԱԳԻԾ ԵՎ ԴԻԶԱՅՆ

ԳԼԽԱՎՈՐ ՀԱՏԱԿԱԳԻԾ Մ 1:500

ԱՆՎԱՆԱՑԱՆԿ

1. ՆՈՐ ԻՐԱԿԱՆԱՑՎՈՂ ՏՂԱՎԱՐ
2. ՎԵՐԱԿԱՌՈՒՑՎՈՂ ՅՈՒՇԱՂԲՅՈՒՐ
3. ՎԵՐԱՐՏԱԴՐՎՈՂ ՅՈՒՇԱՐՁԱՆ
4. ՆՈՐ ԻՐԱԿԱՆԱՑՎՈՂ ԽԱՂԱՀՐԱՊԱՐԱԿ
5. ԳՈՅՈՒԹՅՈՒՆ ՈՒՆԵՑՈՂ ԱՎՏՈՏՆԱԿ

ՔԱՋԱՐԱՆ ՀԱՄԱՅՆՔԻ, ՏԵՐՅԱՆ 3-4 ՀԱՍՑԵՆԵՐԻ ԲԱԿԱՅԻՆ ՏԱՐԱԾՔԻ ԲԱՐԵԿԱՐԳՄԱՆ ՆԱԽԱԳԻԾ

ՀԱՄԱՁԱՅՆԵՑՎԱԾ Է

ՔԱՋԱՐԱՆԻ ՔԱՂԱՔԱՊԵՏ՝ ՄԱՆՎԵԼ ՓԱՐԱՄԱԶՅԱՆ

ՏՆՕՐԵՆ	Հ. ԽԱՉԱՏՐՅԱՆ		ՔԱՋԱՐԱՆ ՀԱՄԱՅՆՔԻ, ՏԵՐՅԱՆ 3-4 ՀԱՍՑԵՆԵՐԻ ԲԱԿԱՅԻՆ ՏԱՐԱԾՔԻ ԲԱՐԵԿԱՐԳՄԱՆ ՆԱԽԱԳԻԾ		
Ն.Գ.Ճ	Հ. ԲԱՂՈՅԱՆ				
ՃԱՐՏԱՐԱՊԵՏ	Ա. ԿԱՐԱՊԵՏՅԱՆ		ՃԱՐՏԱՐԱՊԵՏԱՇԻՆԱՐԱՐԱԿԱՆ ՄԱՍ		
ՃԱՐՏԱՐԱՊԵՏ	Խ. ՎԱՐԴԱՆՅԱՆ				
			ԳԼԽԱՎՈՐ ՀԱՏԱԿԱԳԻԾ	ՓՈՒԼ	ԹԵՐԹ	ԹԵՐԹԵՐ
				ԱՆ	ՃՇ-03	24

ՆԱԽԱԳԻԾ ԵՎ ԴԻԶԱՅՆ

ԲԱՐԵԿԱՐԳՄԱՆ ՀԱՏԱԿԱԳԻԾ Մ 1:200
(ՉԱՓԱԳՐՈՒԹՅՈՒՆ)

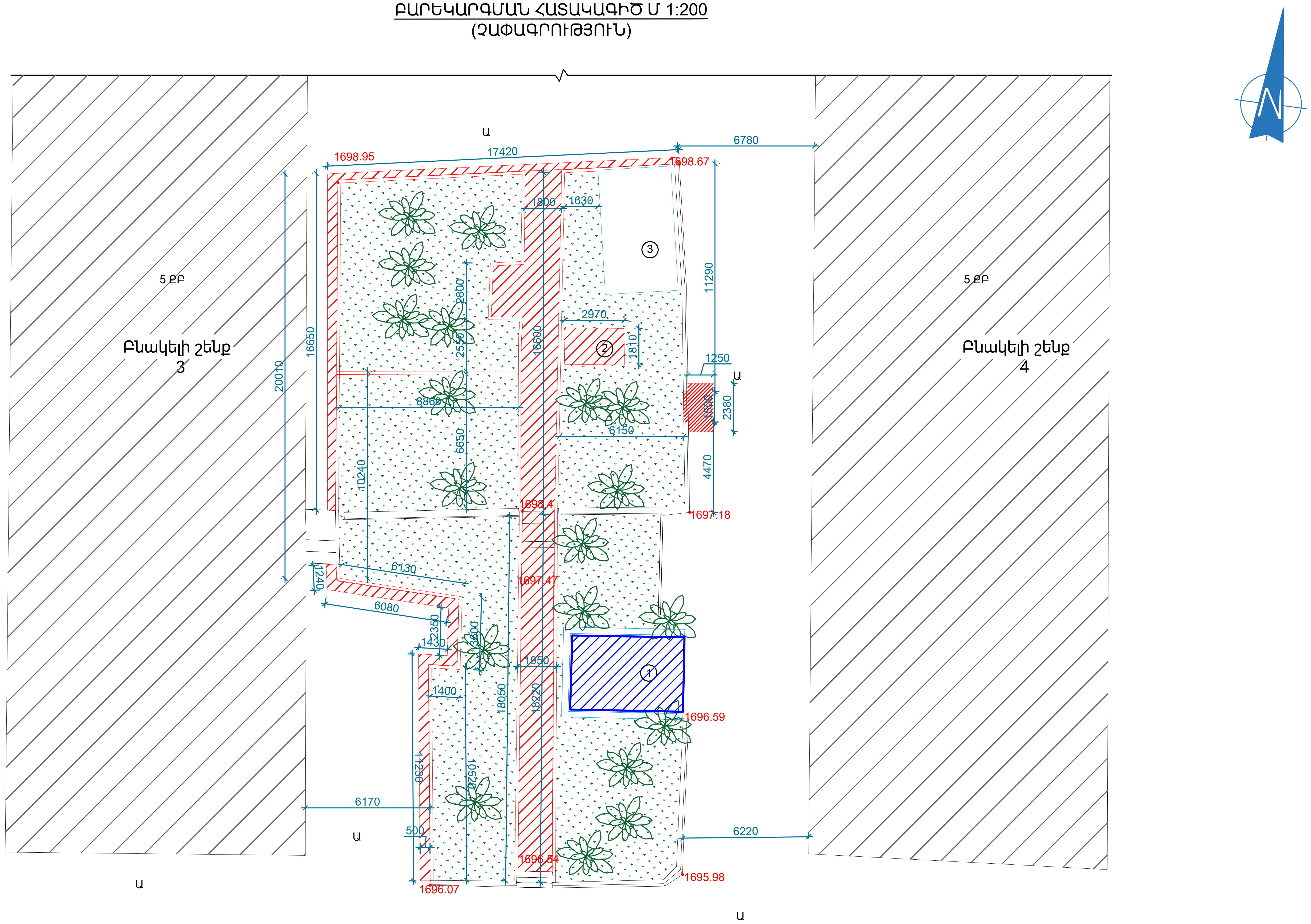

ՔԱՆԴՄԱՆ ՏԵՂԱՄԱՍ

ՍԻԶԱՄԱՐԳ

ԲԱԶԱԼՏԸ ԵՐԵՍՊԱՏՄԱՆ ԵՎ ՀԱՏԱԿԻ ՔԱՆԴՈՒՄ (ՎԵՐԱԿԱՌՈՒՑՈՒՄ)

ԱՆՎԱՆԱՑԱՆԿ

1. ՎԵՐԱԿԱՌՈՒՑՎՈՂ ՀՈՒՇԱՂԲՅՈՒՐ
2. ՔԱՆԴՎՈՂ ՏԱՂԱՎԱՐ
3. ԳՈՅՈՒԹՅՈՒՆ ՈՒՆԵՑՈՂ ԱՎՏՈՏՆԱԿ

ՏՆՕՐԵՆ	Հ. ԽԱՉԱՏՐՅԱՆ		ՔԱՋԱՐԱՆ ՀԱՄԱՅՆՔԻ, ՏԵՐՅԱՆ 3-4 ՀԱՍՑԵՆԵՐԻ ԲԱԿԱՅԻՆ ՏԱՐԱԾՔԻ ԲԱՐԵԿԱՐԳՄԱՆ ՆԱԽԱԳԻԾ
Ն.Գ.Ճ	Հ. ԲԱԴՈՅԱՆ		
ՃԱՐՏԱՐԱՊԵՏ	Ա. ԿԱՐԱՊԵՏՅԱՆ		ՃԱՐՏԱՐԱՊԵՏԱՇԻՆԱՐԱՐԱԿԱՆ ՄԱՍ
ՃԱՐՏԱՐԱՊԵՏ	Խ. ՎԱՐԴԱՆՅԱՆ		

ԲԱՐԵԿԱՐԳՄԱՆ ՀԱՏԱԿԱԳԻԾ (ՉԱՓԱԳՐՈՒԹՅՈՒՆ)	ՓՈՒԼ	ԹԵՐԹ	ԹԵՐԹԵՐ
	ԱՆ	ՃՇ-04	24

ԲԱՐԵԿԱՐԳՄԱՆ ՀԱՏԱԿԱԳԻԾ Մ 1:200

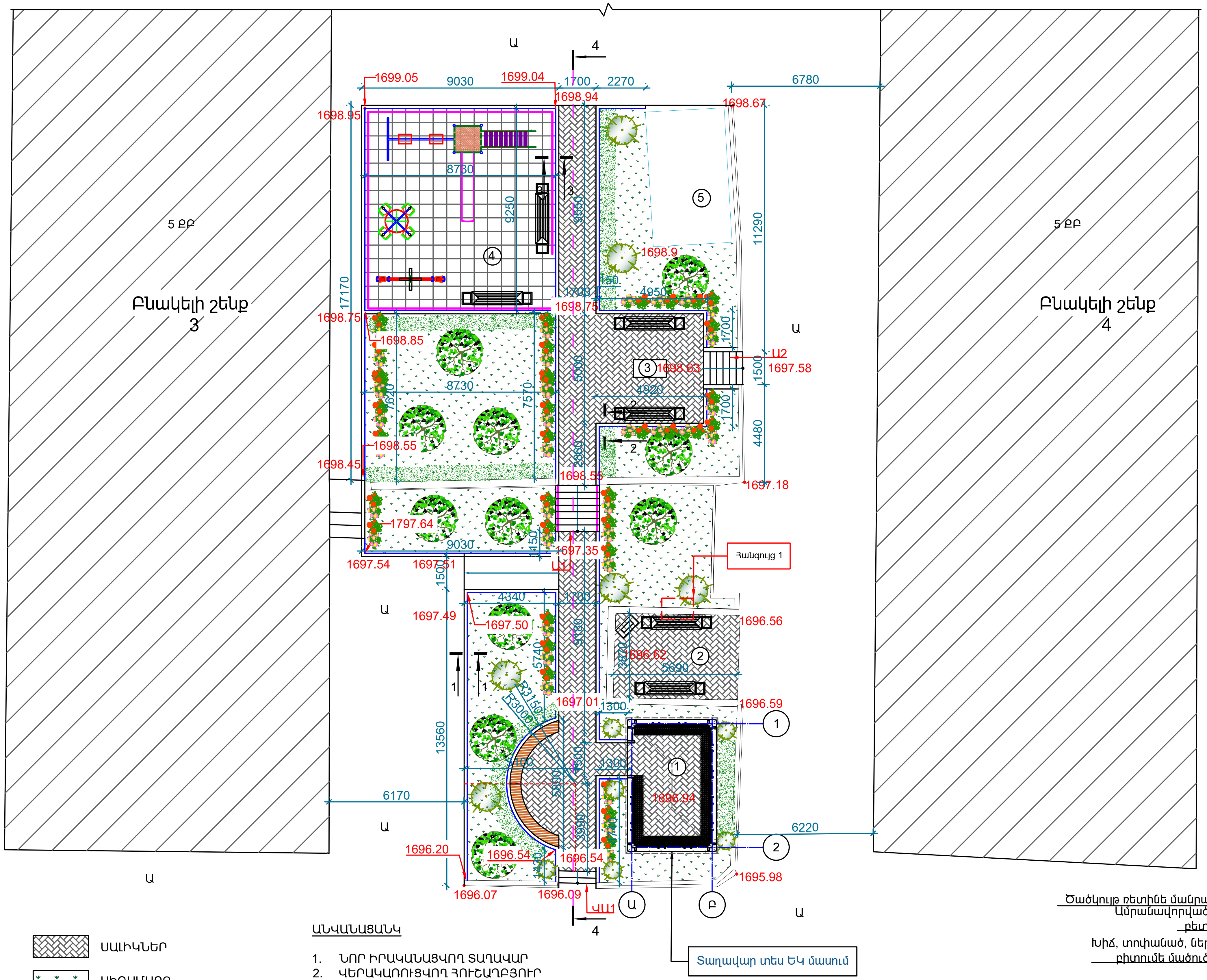

ԿՏՐՎԱԾՔ 1-1, Մ1:10

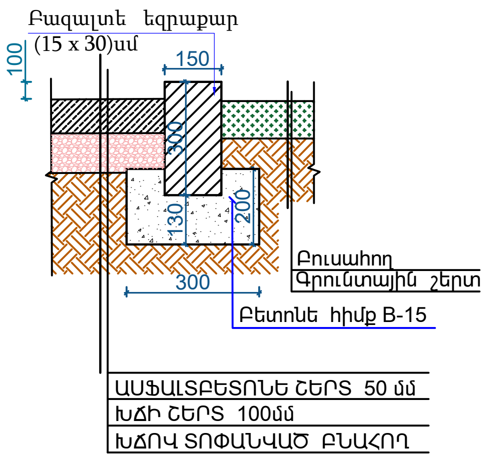

ԿՏՐՎԱԾՔ 2-2, Մ1:10

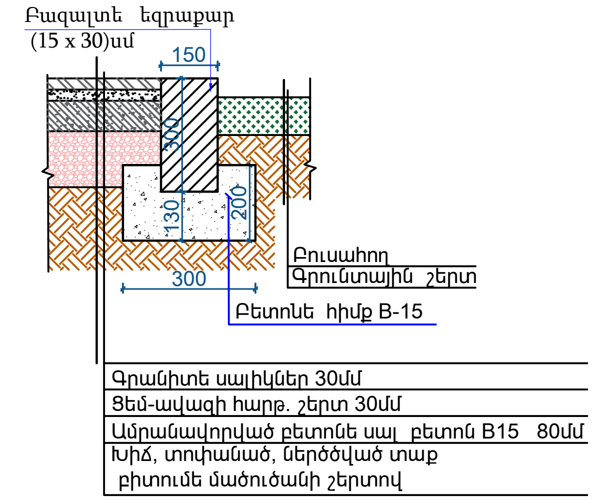

ԿՏՐՎԱԾՔ 3-3, Մ1:10

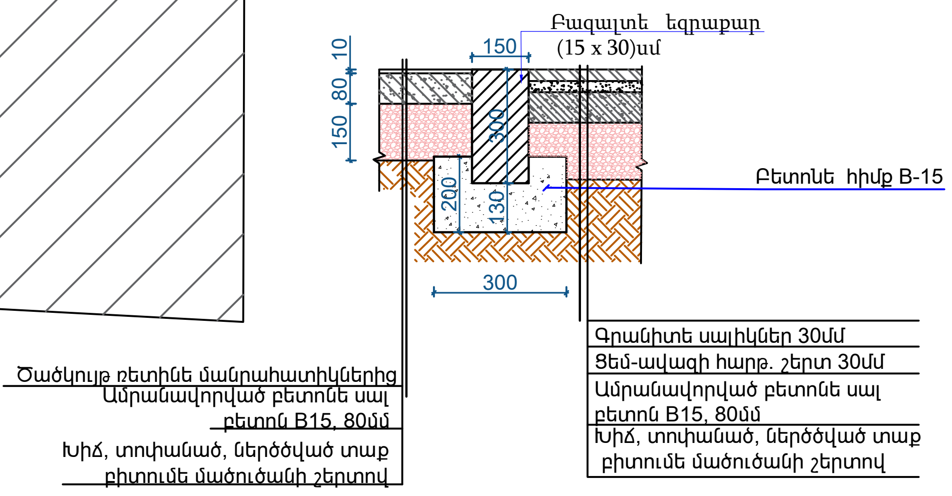

ՍԱԼԻԿՆԵՐ

ՍԻՁԱՄԱՐԳ

ԲԱԶԱԼՏԵ ԵԶՐԱՔԱՐ 150x300h

ԲԱԶՐԻՔ

ԱՆՎԱՆԱՑԱՆԿ

1. ՆՈՐ ԻՐԱԿԱՆԱՑՎՈՂ ՏԱՂԱՎԱՐ
2. ՎԵՐԱԿԱՌՈՒՑՎՈՂ ՅՈՒՇԱՂԲՅՈՒՐ
3. ՎԵՐԱՐԱՏԵՂԱԴՐՎՈՂ ՅՈՒՇԱՐՁԱՆ
4. ՆՈՐ ԻՐԱԿԱՆԱՑՎՈՂ ԽԱՂԱՀՐԱՊԱՐԱԿ
5. ԳՈՅՈՒԹՅՈՒՆ ՈՒՆԵՑՈՂ ԱՎՏՈՏՆԱԿ

ԾԱՆՈԹՈՒԹՅՈՒՆ

1. Կտրվածք «4-4» տես ՃՇ-07 թերթ:
2. Հանգույց 1 տես ՃՇ-07 թերթ:

ՏՆՕՐԵՆ	Հ. ԽԱՉԱՏՐՅԱՆ		ՔԱՋԱՐԱՆ ՀԱՄԱՅՆՔԻ, ՏԵՐՅԱՆ 3-4 ՀԱՍՑԵՆԵՐԻ ԲԱԿԱՅԻՆ ՏԱՐԱԾՔԻ ԲԱՐԵԿԱՐԳՄԱՆ ՆԱԽԱԳԻԾ			
Ն.Գ.Ճ	Հ. ԲԱՂՈՅԱՆ					
ՃԱՐՏԱՐԱՊԵՏ	Ա. ԿԱՐԱՊԵՏՅԱՆ		ՃԱՐՏԱՐԱՊԵՏԱՇԻՆԱՐԱՐԱԿԱՆ ՄԱՍ			
ՃԱՐՏԱՐԱՊԵՏ	Խ. ՎԱՐԴԱՆՅԱՆ					
			ԲԱՐԵԿԱՐԳՄԱՆ ՀԱՏԱԿԱԳԻԾ	ՓՈՒԼ	ԹԵՐԹ	ԹԵՐԹԵՐ
				ԱՆ	ՃՇ-05	24

ՃԱՐՏՇԻՆ
ՆԱԽԱԳԻԾ ԵՎ ԴԻԶԱՅՆ

ԱՍՏԻՃԱՆ 1-Ի ՀԱՏԱԿԱԳԻԾ Մ 1:50

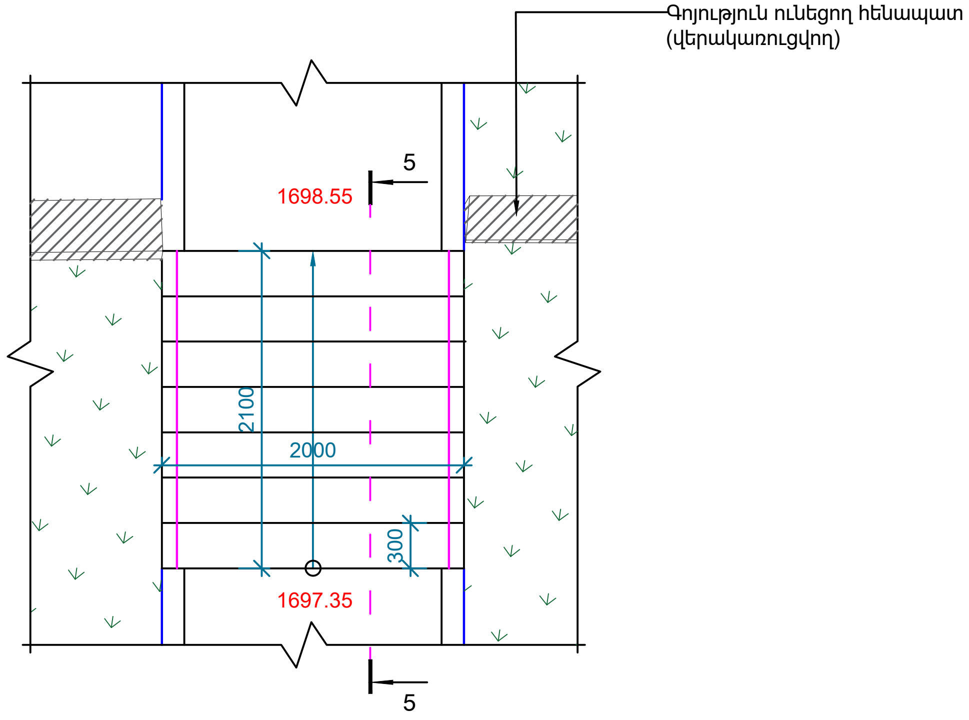

ԱՍՏԻՃԱՆ 2-Ի ՀԱՏԱԿԱԳԻԾ Մ 1:50

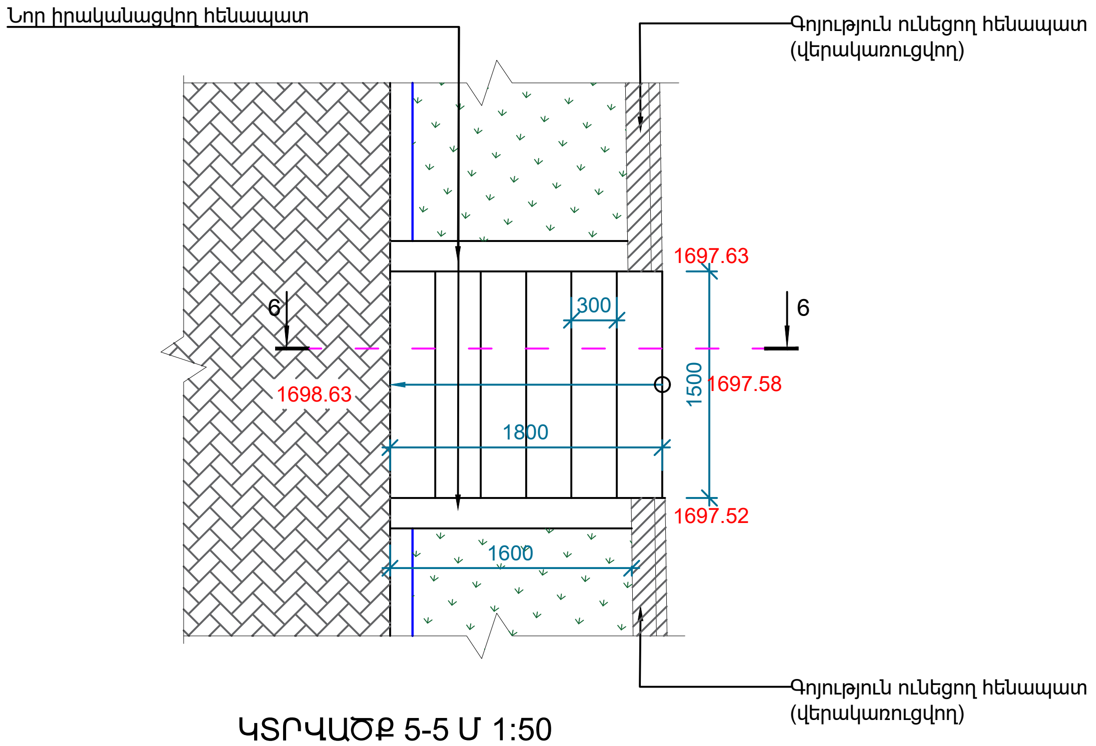

ԿՏՐՎԱԾՔ 5-5 Մ 1:50

(Ա-1)

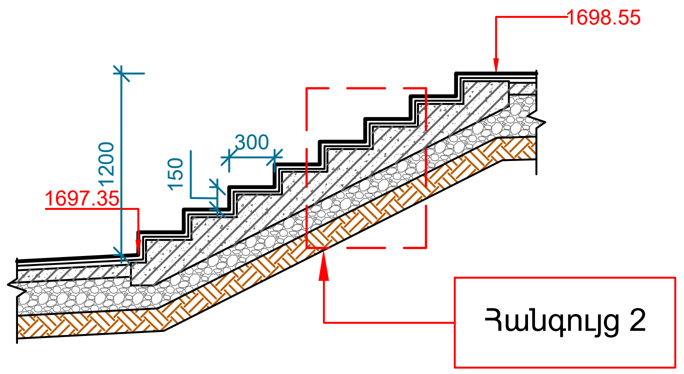

ՀԱՆԳՈՒՅՑ 2 Մ 1:10

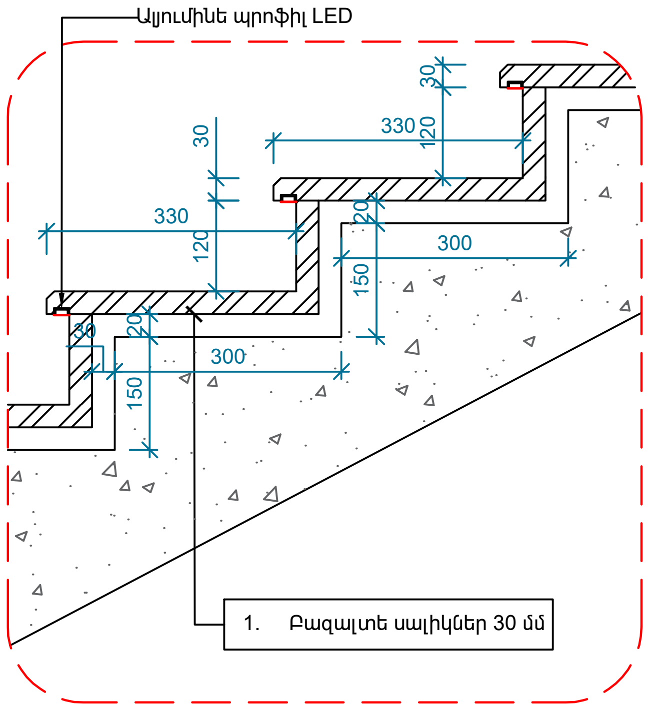

ԿՏՐՎԱԾՔ 6-6 Մ 1:50

(Ա-2)

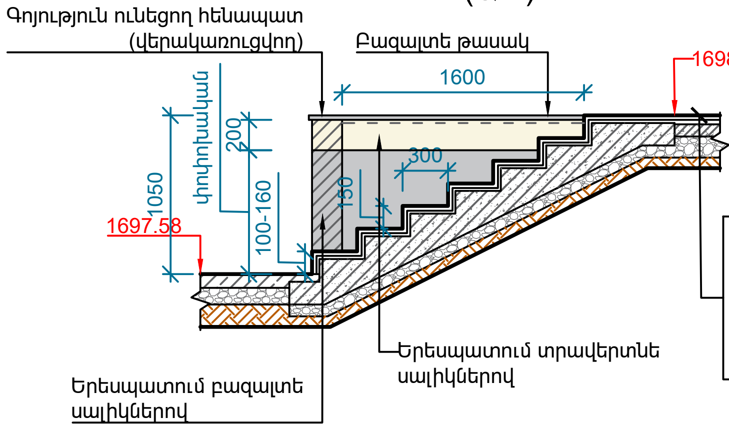

1. Գրանիտե սալիկներ 30 մմ
2. Ց/ավազե հարթեցնող շերտ 30 մմ
3. Ե/բետոնե սալ 80մմ (ամրանային ցանցով Ø4Bp-I ,150x150մմ բջիջներով)
4. Խճով տոփանած բնահող 100 մմ
5. Բնահող

ԾԱՆՈԹՈՒԹՅՈՒՆ

Մանրամասն հանգույցները կտրամադրվեն շինարարության ընթացքում, հեղինակային հսկողության աշխատանքների շրջանակներում:

ՏՆՕՐԵՆ	Հ. ԽԱՉԱՏՐՅԱՆ		ՔԱՋԱՐԱՆ ՀԱՄԱՅՆՔԻ, ՏԵՐՅԱՆ 3-4 ՀԱՍՑԵՆԵՐԻ ԲԱԿԱՅԻՆ ՏԱՐԱԾՔԻ ԲԱՐԵԿԱՐԳՄԱՆ ՆԱԽԱԳԻԾ		
Ն.Գ.Ճ	Հ. ԲԱՂՈՅԱՆ				
ՃԱՐՏԱՐԱՊԵՏ	Ա. ԿԱՐԱՊԵՏՅԱՆ		ՃԱՐՏԱՐԱՊԵՏԱՇԻՆԱՐԱՐԱԿԱՆ ՄԱՍ		
ՃԱՐՏԱՐԱՊԵՏ	Խ. ՎԱՐԴԱՆՅԱՆ				
			ԱՍՏԻՃԱՆ 1,2-Ի ՀԱՏԱԿԱԳԻԾ ԿՏՐՎԱԾՔ 5-5,6-6 ՀԱՆԳՈՒՅՑ 2	ՓՈՒԼ	ԹԵՐԹ	ԹԵՐԹԵՐ
				ԱՆ	ՃՇ-06	24

ՃԱՐՏՇԻՆ
ՆԱԽԱԳԻԾ ԵՎ ԴԻԶԱՅՆ

ԿՏՐՎԱԾՔ 4-4 Մ 1:50
(Ա-1)

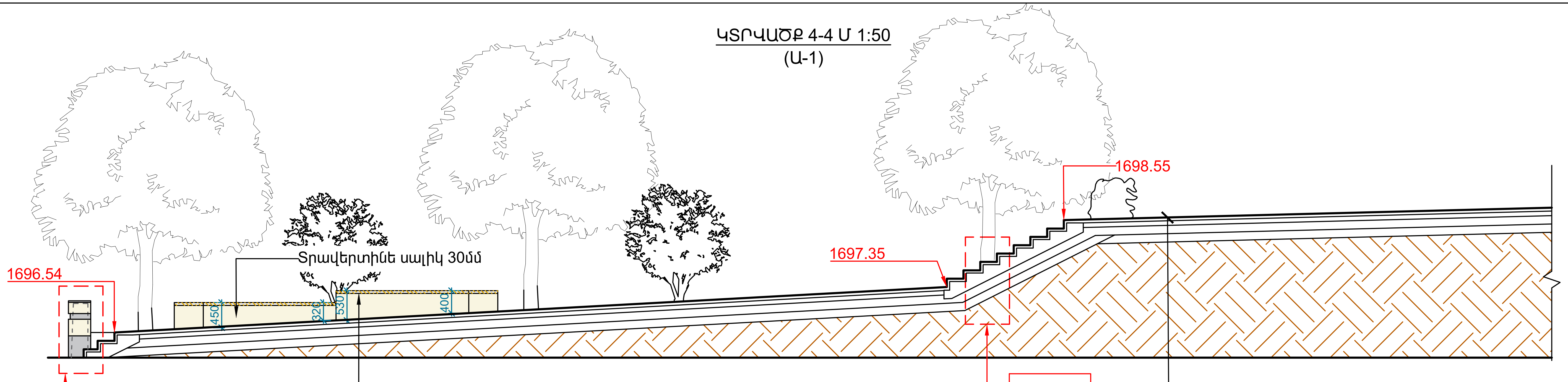

Հանգույց 3

Հանգույց 4

Փայտե մշակված և լաքապատված դետալներ
50x500x50(h) չափերի, ամրացնել
դյուբելներով

1. Գրանիտե սալիկներ 30 մմ
2. Ց/ավազե հարթեցնող շերտ 30 մմ
3. Ե/բետոնե սալ 80մմ (ամրանային ցանցով Ø4Bp-I ,150x150մմ բջիջներով)
4. Խճով տոփանած բնահող 100 մմ
5. Բնահող

ՀԱՆԳՈՒՅՑ 1 Մ 1:10

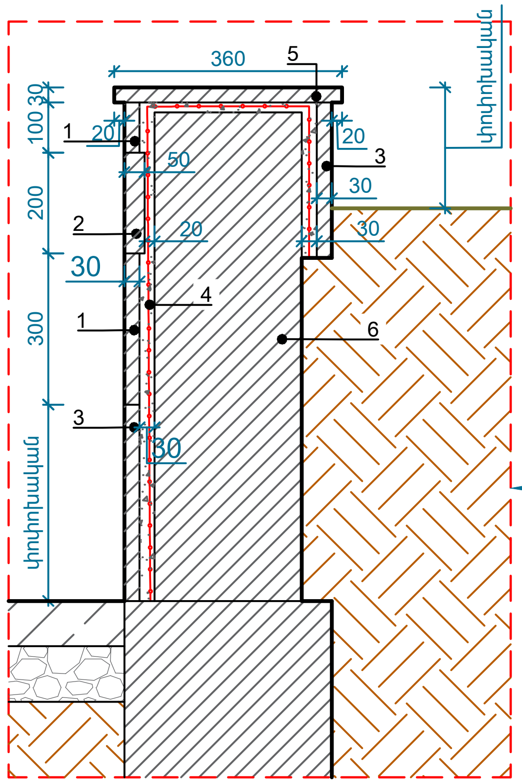

ԱՆՎԱՆԱՑԱՆԿ

1. Տրավերտինե սալիկ 30մմ
2. Բազալտե սալիկ (զարդանախշ) 40մմ
3. Բազալտե սալիկ 30մմ
4. Ց/ավզի շերտ մետաղական ցանցով, Ø3Bpl ք.100x100
5. Բազալտե թասակ 30մմ
6. Գոյություն ունեցող հենապատ

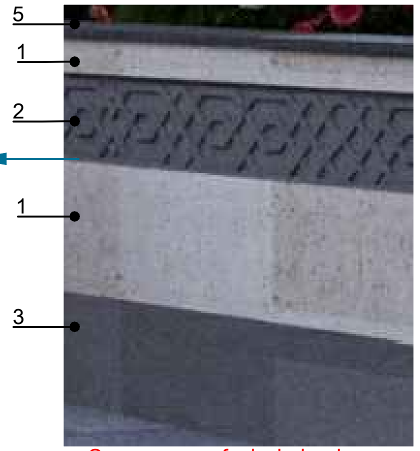

Բոլոր զարդանախշերի տեսքը համաձայնեցնել պատվիրատուի հետ, նախագծով տրված է պայմանական:

ՀԱՆԳՈՒՅՑ 3 Մ 1:10

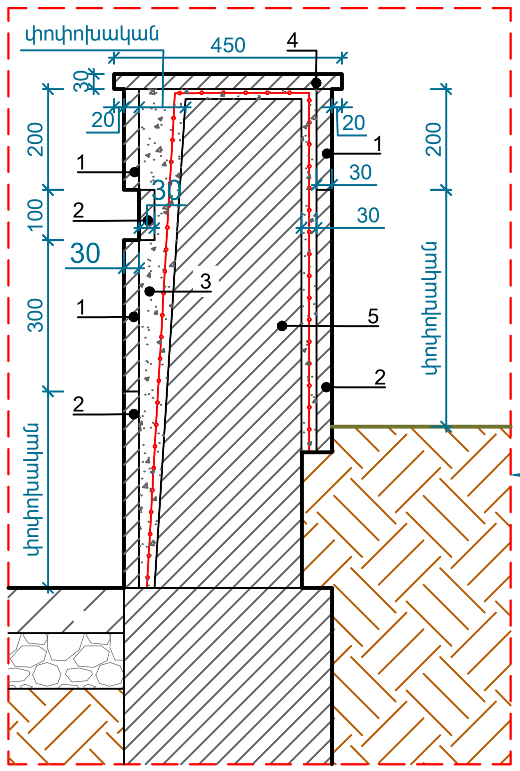

ԱՆՎԱՆԱՑԱՆԿ

1. Տրավերտինե սալիկ 30մմ
2. Բազալտե սալիկ 30մմ
3. Ց/ավզի շերտ մետաղական ցանցով, Ø3Bpl ք.100x100
4. Բազալտե թասակ 30մմ
5. Գոյություն ունեցող հենապատ

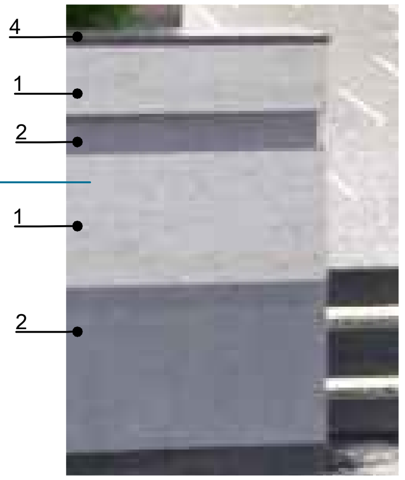

ՀԱՆԳՈՒՅՑ 4 Մ 1:10

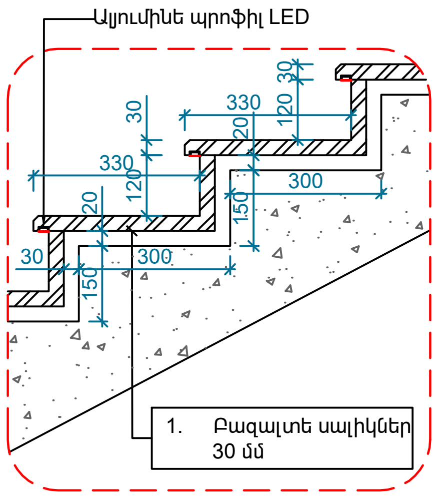

ԾԱՆՈԹՈՒԹՅՈՒՆ

1. Գոյություն ունեցող հենապատերը և աստիճանները մաքրել հողի շերտից և բուսականությունից:
2. Մակերևույթը լվալ ջրի շիթով և փոշեզրկել:
3. Վնասված հենապատերը և աստիճանները վերականգնել ցեմենտ ավազե շաղախով կամ բետոնով:

ԾԱՆՈԹՈՒԹՅՈՒՆ

Մանրամասն հանգույցները կտրամադրվեն շինարարության ընթացքում, հեղինակային հսկողության աշխատանքների շրջանակներում:

ՏՆՕՐԵՆ	Հ. ԽԱՉԱՏՐՅԱՆ		ՔԱՋԱՐԱՆ ՀԱՄԱՅՆՔԻ, ՏԵՐՅԱՆ 3-4 ՀԱՍՑԵՆԵՐԻ ԲԱԿԱՅԻՆ ՏԱՐԱԾՔԻ ԲԱՐԵԿԱՐԳՄԱՆ ՆԱԽԱԳԻԾ			ՃԱՐՏՃԻՆ ՆԱԽԱԳԻԾ ԵՎ ԴԻԶԱՅՆ
Ն.Գ.Ճ	Հ. ԲԱԴՈՅԱՆ					
ՃԱՐՏԱՐԱՊԵՏ	Ա. ԿԱՐԱՊԵՏՅԱՆ		ՃԱՐՏԱՐԱՊԵՏԱՇԻՆԱՐԱՐԱԿԱՆ ՄԱՍ			
ՃԱՐՏԱՐԱՊԵՏ	Խ. ՎԱՐԴԱՆՅԱՆ					
			ԿՏՐՎԱԾՔ 4-4 ՀԱՆԳՈՒՅՑ 1,2,3	ՓՈՒԼ	ԹԵՐԹ	ԹԵՐԹԵՐ
				ԱՆ	ՃՇ-07	24

ՆՍՏԱՐԱՆԻ ՀԱՏԱԿԱԳԻԾ Մ1:20
(ԳՈՐԾԱՐԱՆԱՅԻՆ ԱՐՏԱԴՐԱՆՔ)

ՏԵՍՔ ԴԻՄԱՑԻՑ

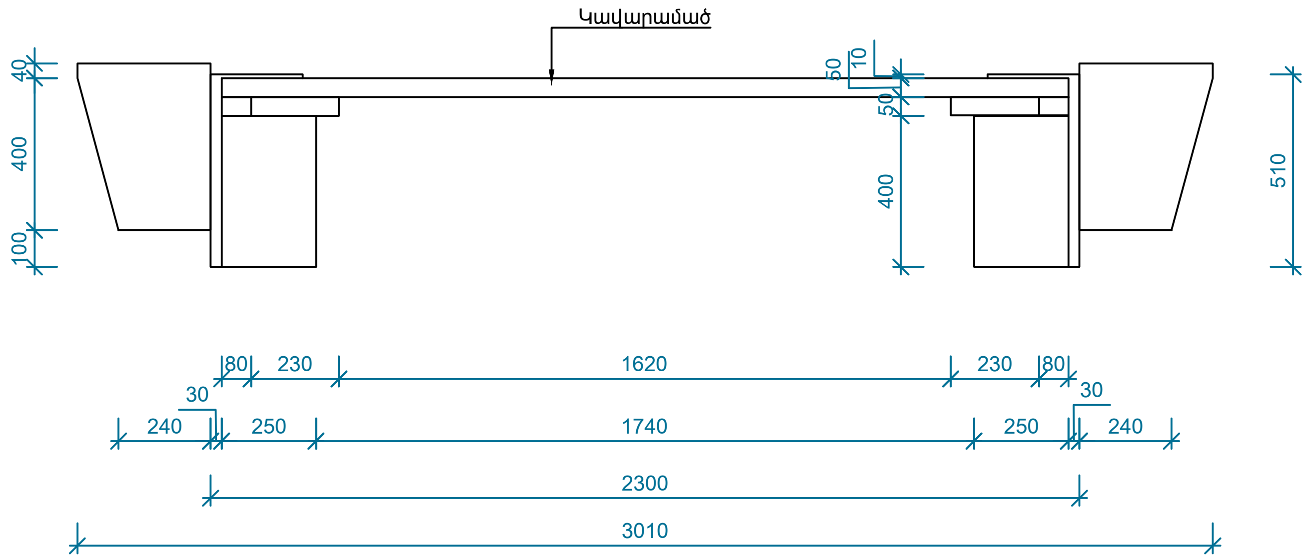

ՏԵՍՔ ԿՈՂՔԻՑ

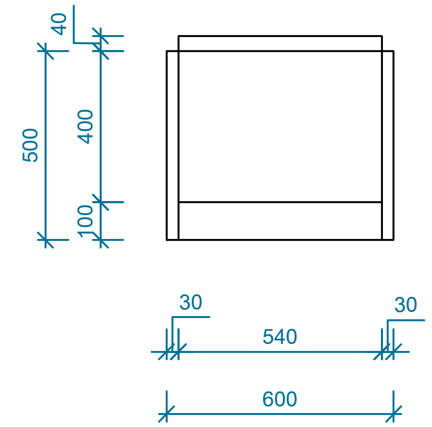

ՏԵՍՔ ՎԵՐԵՎԻՑ

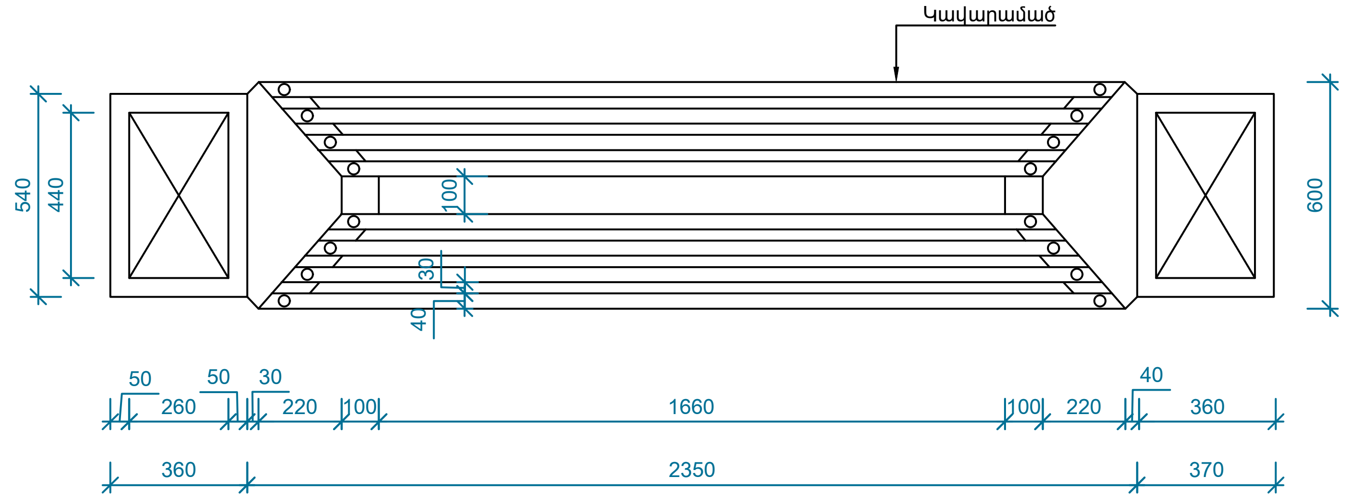

ԱՂԲԱՄԱՆ
(ԳՈՐԾԱՐԱՆԱՅԻՆ ԱՐՏԱԴՐԱՆՔ)

Աղբաման, գործարանային արտադրանք, փոշեներկված

ՏՆՕՐԵՆ	Հ. ԽԱՉԱՏՐՅԱՆ		ՔԱՋԱՐԱՆ ՀԱՄԱՅՆՔԻ, ՏԵՐՅԱՆ 3-4 ՀԱՍՑԵՆԵՐԻ ԲԱԿԱՅԻՆ ՏԱՐԱԾՔԻ ԲԱՐԵԿԱՐԳՄԱՆ ՆԱԽԱԳԻԾ		
Ն.Գ.Ճ	Հ. ԲԱՂՈՅԱՆ				
ՃԱՐՏԱՐԱՊԵՏ	Ա. ԿԱՐԱՊԵՏՅԱՆ		ՃԱՐՏԱՐԱՊԵՏԱՇԻՆԱՐԱՐԱԿԱՆ ՄԱՍ		
ՃԱՐՏԱՐԱՊԵՏ	Խ. ՎԱՐԴԱՆՅԱՆ				
			ՆՍՏԱՐԱՆԻ ՀԱՏԱԿԱԳԻԾ (ԳՈՐԾԱՐԱՆԱՅԻՆ ԱՐՏԱԴՐԱՆՔ)	ՓՈՒԼ	ԹԵՐԹ	ԹԵՐԹԵՐ
				ԱՆ	ՃՇ-08	24

ՀԱՏԱԿԱԳԻԾ Մ1:50

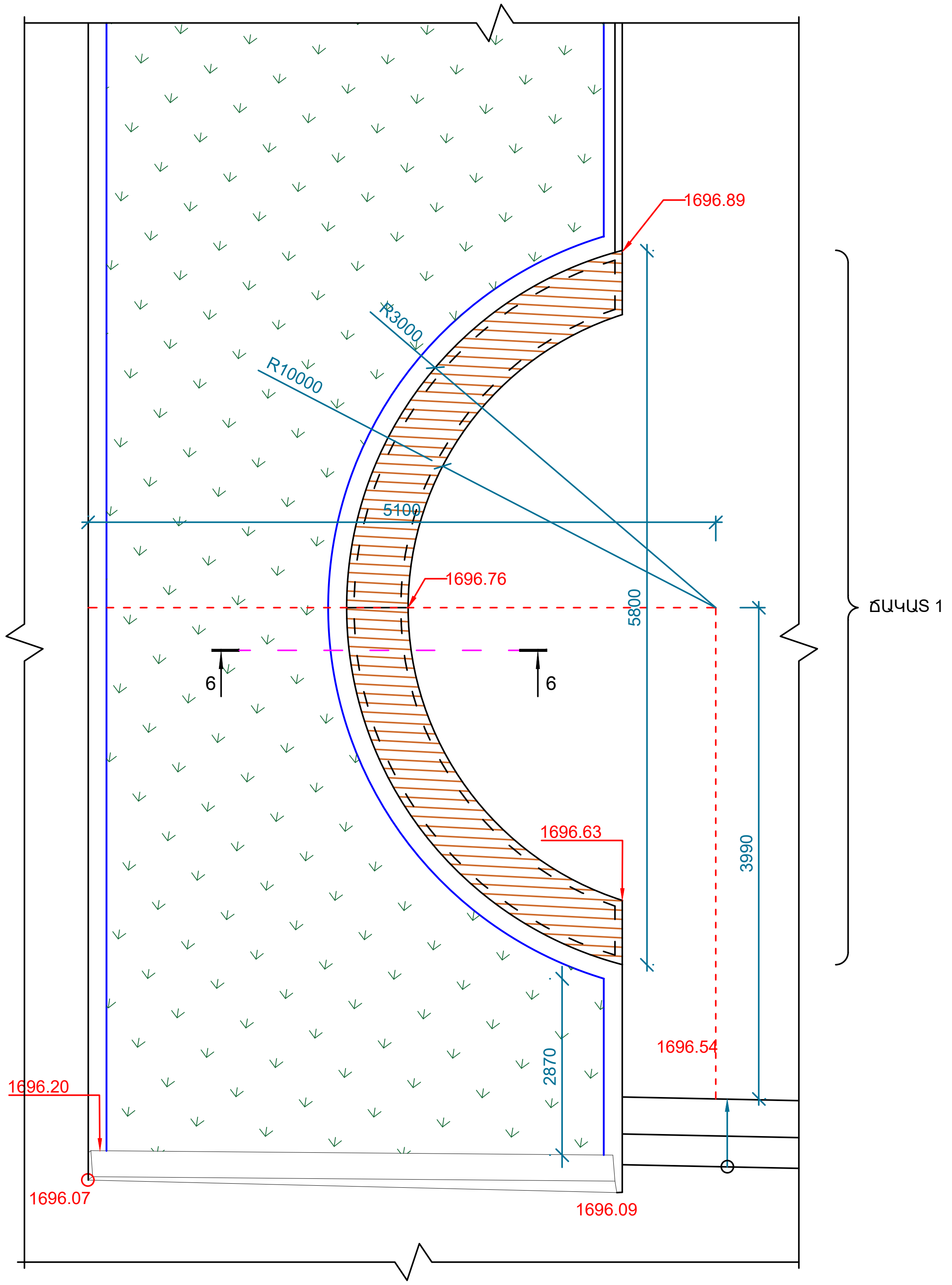

ՃԱԿԱՏ 1 Մ1:50

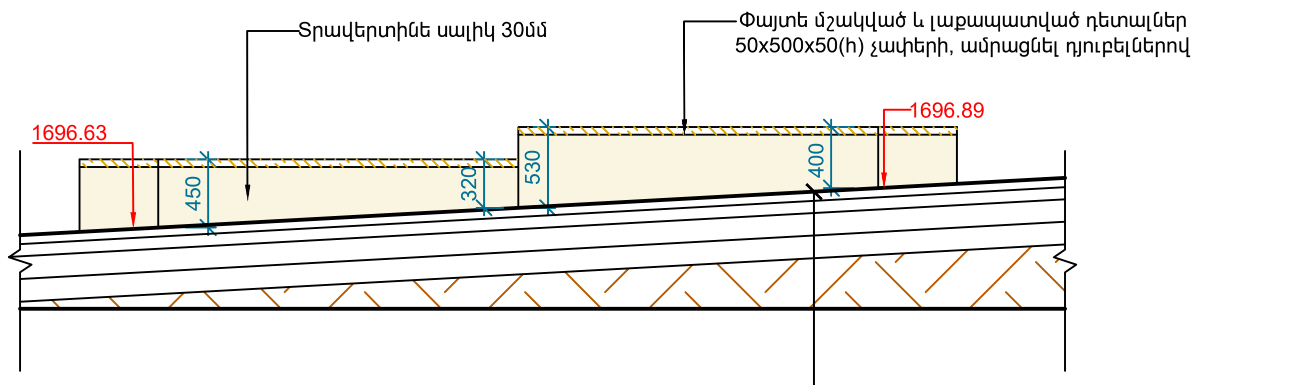

1. Գրանիտե սալիկներ 30 մմ
2. Ց/ավազե հարթեցնող շերտ 30 մմ
3. Ե/բետոնե սալ 80մմ (ամրանային ցանցով Ø4Bp-I ,150x150մմ բջիջներով)
4. Խճով տոփանած բնահող 100 մմ
5. Բնահող

ԿՏՐՎԱԾՔ 6-6 Մ1:20

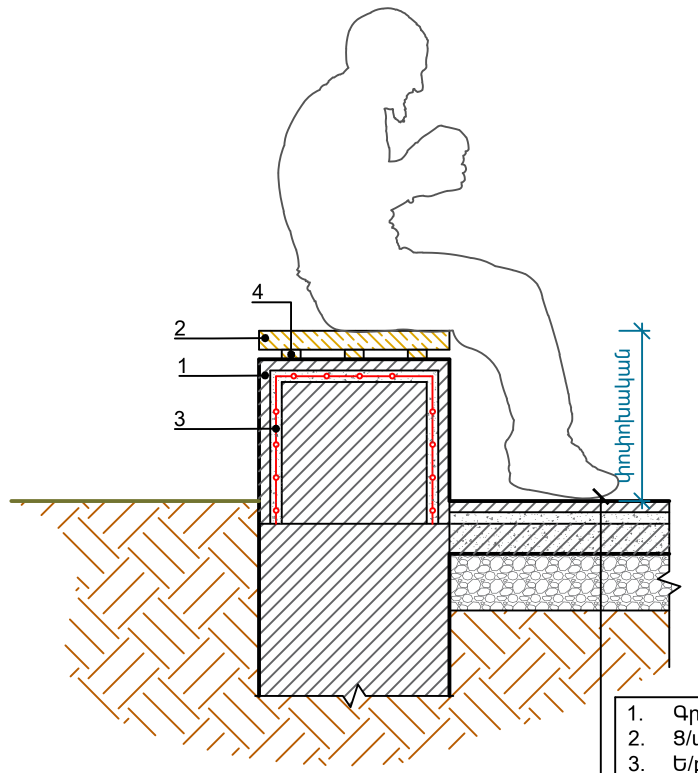

ԱՆՎԱՆԱՑԱՆԿ

1. Տրավերտինե սալիկ 30մմ
2. Փայտե մշակված և լաքապատված դետալներ 50x500x50(h) չափերի, ամրացնել դյուբելներով
3. Ց/ավզի շերտ մետաղական ցանցով, Ø3BpI ք.100x100
4. Փայտե մշակված և լաքապատված դետալներ 50x25(h) չափերի, ամրացնել դյուբելներով

1. Գրանիտե սալիկներ 30 մմ
2. Ց/ավազե հարթեցնող շերտ 30 մմ
3. Ե/բետոնե սալ 80մմ (ամրանային ցանցով Ø4Bp-I ,150x150մմ բջիջներով)
4. Խճով տոփանած բնահող 100 մմ
5. Բնահող

ԾԱՆՈԹՈՒԹՅՈՒՆ

Մանրամասն հանգույցները կտրամադրվեն շինարարության ընթացքում, հեղինակային հսկողության աշխատանքների շրջանակներում:

ՏՆՕՐԵՆ	Հ. ԽԱՉԱՏՐՅԱՆ	ՔԱՋԱՐԱՆ ՀԱՄԱՅՆՔԻ, ՏԵՐՅԱՆ 3-4 ՀԱՍՑԵՆԵՐԻ ԲԱԿԱՅԻՆ ՏԱՐԱԾՔԻ ԲԱՐԵԿԱՐԳՄԱՆ ՆԱԽԱԳԻԾ			
Ն.Գ.Ճ	Հ. ԲԱԴՈՅԱՆ				
ՃԱՐՏԱՐԱՊԵՏ	Ա. ԿԱՐԱՊԵՏՅԱՆ	ՃԱՐՏԱՐԱՊԵՏԱՇԻՆԱՐԱՐԱԿԱՆ ՄԱՍ			
ՃԱՐՏԱՐԱՊԵՏ	Խ. ՎԱՐԴԱՆՅԱՆ				
		ՀԱՏԱԿԱԳԻԾ, ՃԱԿԱՏ 1, ԿՏՐՎԱԾՔ 6-6	ՓՈՒԼ	ԹԵՐԹ	ԹԵՐԹԵՐ
			ԱՆ	ՃՇ-09	24

ՀԱՐՏՇԻՆ
ՆԱԽԱԳԻԾ ԵՎ ԴԻԶԱՅՆ

ՏԱՂԱՎԱՐԻ ՀԱՏԱԿԱԳԻԾ Մ1:100

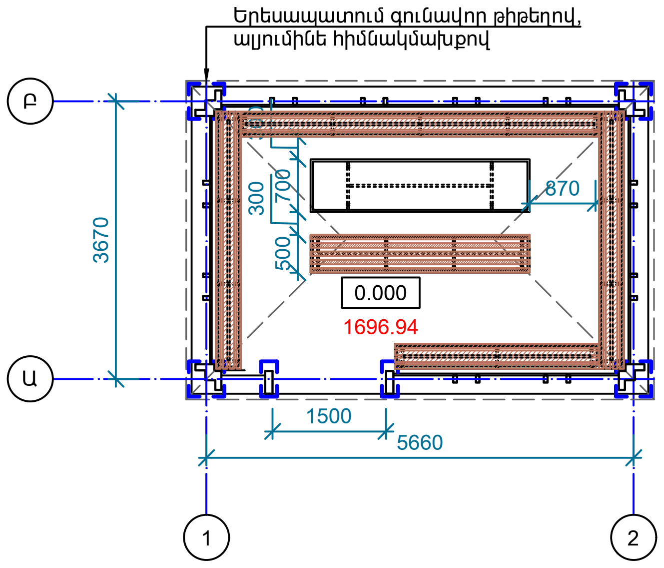

ՃԱԿԱՏ 1-2 ԱՌԱՆՑՔՆԵՐՈՎ Մ 1:100

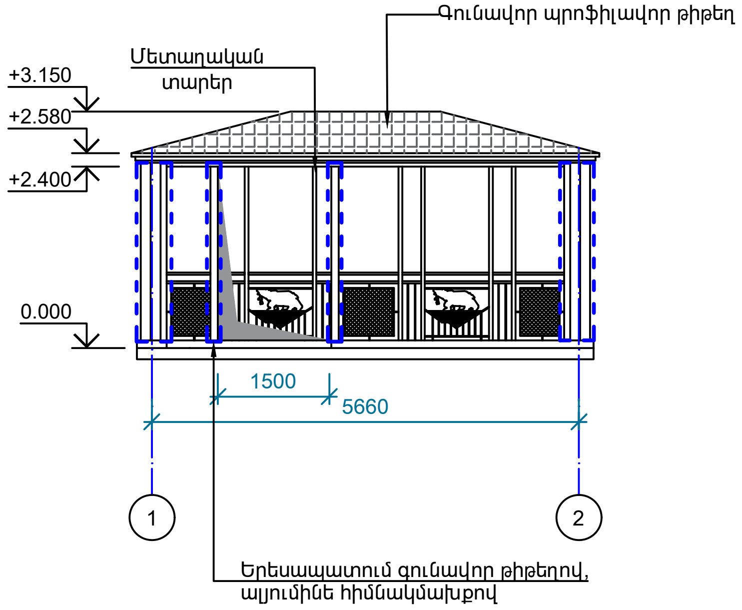

ՃԱԿԱՏ 2-1 ԱՌԱՆՑՔՆԵՐՈՎ Մ 1:100

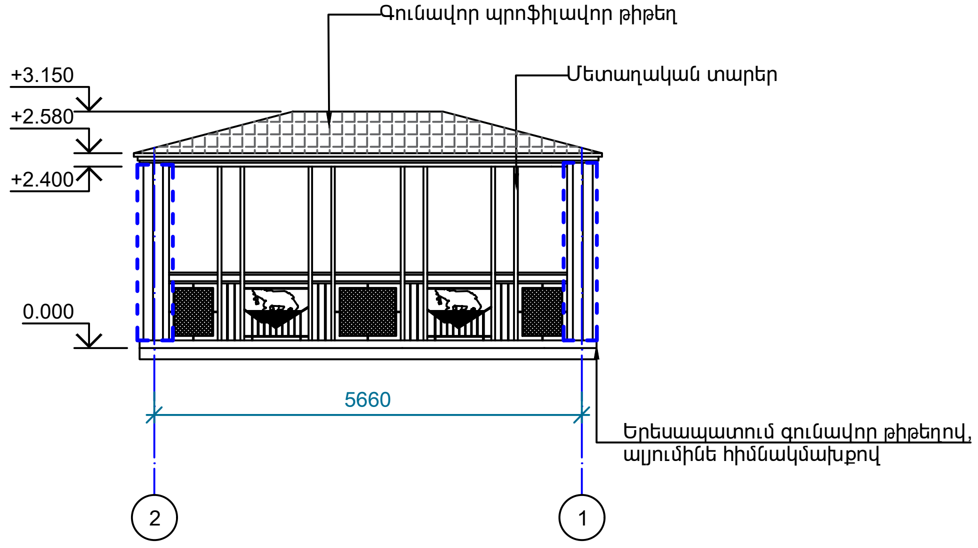

ՏԱՆԻՔԻ ՀԱՏԱԿԱԳԻԾ Մ1:100

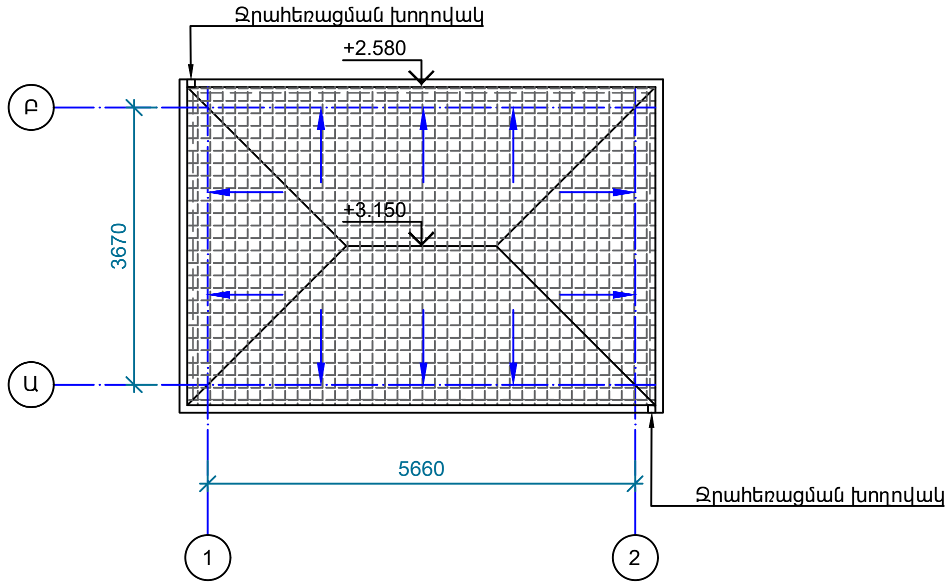

ՃԱԿԱՏ Բ-Ա ԱՌԱՆՑՔՆԵՐՈՎ Մ 1:100

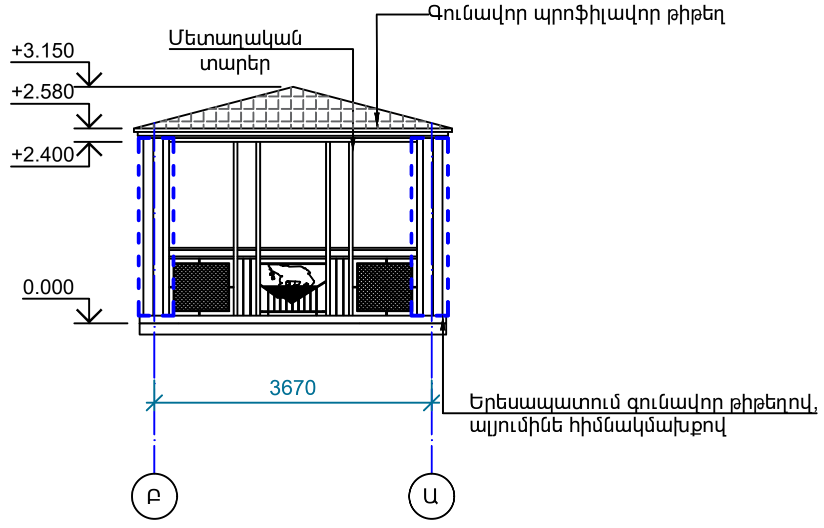

ՃԱԿԱՏ Ա-Բ ԱՌԱՆՑՔՆԵՐՈՎ Մ 1:100

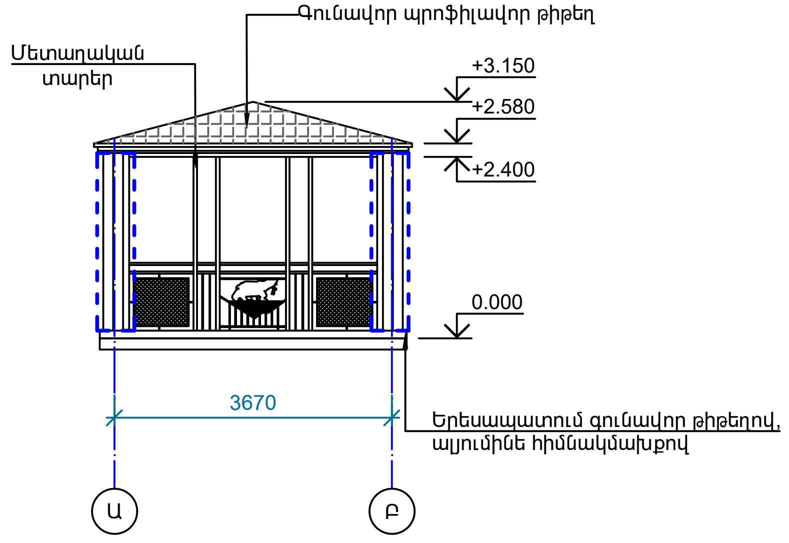

ԾԱՆՈԹՈՒԹՅՈՒՆ

1. Պայմանական ±0.000 նիշ է ընդունված է տաղավարի հատակի մաքուր նիշը, որը համապատասխանում է 1696.94 բացարձակ նիշին:
2. Մանրամասը տես ՃՇ-08,09,10,11 թերթ:

ՏՆՕՐԵՆ	Հ. ԽԱՉԱՏՐՅԱՆ		ՔԱՋԱՐԱՆ ՀԱՄԱՅՆՔԻ, ՏԵՐՅԱՆ 3-4 ՀԱՍՑԵՆԵՐԻ ԲԱԿԱՅԻՆ ՏԱՐԱԾՔԻ ԲԱՐԵԿԱՐԳՄԱՆ ՆԱԽԱԳԻԾ			ՀԱՐՏՇԻՆ ՆԱԽԱԳԻԾ ԵՎ ԴԻԶԱՅՆ
Ն.Գ.Ճ	Հ. ԲԱԴՈՅԱՆ					
ՃԱՐՏԱՐԱՊԵՏ	Ա. ԿԱՐԱՊԵՏՅԱՆ		ՃԱՐՏԱՐԱՊԵՏԱՇԻՆԱՐԱՐԱԿԱՆ ՄԱՍ			
ՃԱՐՏԱՐԱՊԵՏ	Խ. ՎԱՐԴԱՆՅԱՆ					
			ՏԱՂԱՎԱՐ	ՓՈՒԼ	ԹԵՐԹ	ԹԵՐԹԵՐ
				ԱՆ	ՃՇ-10	24

ՏԵՂԱՆՔԻ ԼՈՒՍԱՆԿԱՐՆԵՐ

ԵՌԱՉԱՓ ՊԱՏԿԵՐՆԵՐ

ԾԱՆՈԹՈՒԹՅՈՒՆ

ԵՌԱՉԱՓ ՊԱՏԿԵՐՆԵՐՈՒՄ Ի ՀԱՄԵՄԱՏ ՆԱԽԱԳԾԻՆ ԱՌԿԱ ԵՆ ՈՉ ԷԱԿԱՆ ԱՆՀԱՄԱՊԱՏԱՍԽԱՆՈՒԹՅՈՒՆՆԵՐ:

ԾԱՎԱԼԱԹԵՐԹ

ՔԱՆԴՄԱՆ ԱՇԽԱՏԱՆՔՆԵՐ

	Աշխատանքների անվանում	Չափ. միավոր	Ծավալը	Ծանոթություն
1	2	3	4	5
	Սալվածք, հատակներ		0	
1	Տարածքի ասֆալտբետոնե շերտի քանդում	ք.մ խ.մ	92.7 4.6	$h_{միջ}$=50մմ
2	Խճի շերտի քանդում ասֆալտբետոնե շերտի տակ	խ.մ	9.3	$h_{միջ}$=100մմ
3	Բազալտե հատակի սալիկների քանդում, բետոնե կապակցող շերտով	ք.մ	27.1	-
	Եզրաքարեր			
1	Բազալտե եզրաքարերի քանդում	գծ.մ	134.5	150x300մմ
2	Եզրաքարերի բետոնե հիմքերի քանդում	խ.մ	8.1	-
	Հենապատեր			
1	Քարե հենապատերի մակերևույթի մաքրում ջրի շիթով	ք.մ	68.0	-
2	Հենապատերի բազալտե երեսպատման և թասակների քանդում	ք.մ	16.3	-
3	Հենապատի քանդում	խ.մ	1.9	-
	Աստիճաններ			
1	Ե/բետոնե աստիճանների քանդում բազալտե երեսպատման հետ միասին	խ.մ	3.6	-
2	Աստիճանի բազալտե երեսպատման քանդում	ք.մ	2.5	-
	Մետաղական տարրեր			
1	Տարածքում առկա մետաղական էլեմենտների ապամոնտաժում (տաղավար, բազրիքն, կանգնակներ և այլն)	տ	1.2	-
	Այլ աշխատանքներ			
1	Ծառի արմատի հեռացում	հատ	19	-
2	Առյուծի հուշարձանի ապամոնտաժում (վերատեղադրման համար)	հատ	1	-
3	3-րդ կարգի գրունտի քանդում	խ.մ	17.7	-
5	Ավելորդ գրունտի տեղափոխում	խ.մ	12.0	-
6	Մացառուտների և թփուտների մաքրում	ք.մ.	115.0	-
0	Հողային աշխատանքներ		0.0	
1	Տարածքի սիզամարգերի առկա որակյալ բուսահողի շերտի քերում և կուտակում հետագա փռման և համահարթեցման համար	խ.մ.	26.5	-
	Շին. աղբի			
1	Տարածում կուտակված շին. աղբի մաքրում	տ	104.0	-
2	Շին. աղբի բարձում և տեղափոխում	տ	104.0	-

ԱՍՏԻՃԱՆՆԵՐԻ ՄԱՍՆԱԳԻՐ

Հ/Հ	Աշխատանքների անվանում	Չափ. միավոր	Ա-1	Ա-2	ՎԱ-1	Ընդամենը	Ծանոթություն
1	Բազալտե սալերի իրականացում 30մմ հաստությամբ, ց/ա շաղախով Ø3BpI ք.100x100 ցանցով	ք.մ	6.8	4.5	2.5	13.80	b=30մմ

ԲԱՐԵԿԱՐԳՄԱՆ ԱՇԽԱՏԱՆՔՆԵՐ

	Աշխատանքների անվանում	Չափ. միավոր	Ծավալը	Ծանոթություն
1	2	3	4	5
	Սալվածք, հատակներ		0	
1	Մայթի գրանիտե սալիկներ, 30մմ	ք.մ.	138.6	նմուշը համաձայնեցնել
2	Սալիկների ց/ավազե կապակցվող շերտ	ք.մ.	138.6	30մմ
3	Ծածկույթ ռետինե մանրահատիկներից	ք.մ.	85.0	նմուշը համաձայնեցնել
4	Ե/բետոնե սալ (ամրանային ցանցով Ø4Bp-I ,150x150մմ բջիջներով)	խ.մ	17.9	80մմ
5	Խճով տոփանած բնահող	խ.մ	22.4	100մմ
6	Ասֆալտբետոնե շերտի /մանրահատիկ/	ք.մ.	33.8	50 մմ
7	Ասֆալտբետոնե շերտի տակ խճի շերտ՝ ներծծված տաք բիտումե մածուծանի շերտով	խ.մ	3.4	100մմ
	Եզրաքարեր			
1	Բազալտե եզրաքարերի տեղադրում (150x300 մմ)	գծ.մ	137.6	-
2	Բազալտե եզրաքարերի հիմքերի իրականացում B-15 դասի բետոնով	խ.մ	8.3	200x300 մմ
	Հենապատեր			
1	Երեսապատում տրավերտինե սալիկներով (նաև նստարանի) 30մմ, մետաղական ցանցով, Ø3BpI ք.100x100	ք.մ	36.5	նմուշը համաձայնեցնել
2	Երեսապատում բազալտե սալիկներով 30մմ, մետաղական ցանցով, Ø3BpI ք.100x100	ք.մ	54.5	նմուշը համաձայնեցնել
3	Երեսապատում բազալտե սալիկներով 50մմ (զարդանախշ), մետաղական ցանցով, Ø3BpI ք.100x100	ք.մ	3.4	նմուշը համաձայնեցնել
4	Բազալտե թասակի իրականացում 360x30 մմ	գծ.մ	15.6	նմուշը համաձայնեցնել
5	Բազալտե թասակի իրականացում 450x30 մմ	գծ.մ	52.9	նմուշը համաձայնեցնել
	Տաղավար		0.0	
1	Արտաքին երեսապատում գունավոր թիթեղով, ալյումինե հիմնակմախքով	ք.մ.	23.2	նմուշը համաձայնեցնել
2	Ջրհորդանի իրականացում գունավոր թիթեղից 125 մմ	գծ.մ	22.2	նմուշը համաձայնեցնել
3	Ջրահեռացման խողովակ գունավոր թիթեղից 100x80 մմ	գծ.մ	4.8	նմուշը համաձայնեցնել
4	Առաստաղի երեսապատում ալյուկաբոնդով, ալյումինե հիմնակմախքով	ք.մ.	26.8	նմուշը համաձայնեցնել
	Այլ աշխատանքներ			
1	Բազրիքի տեղադրում h=900 մմ, գործարանային արտադրանք, փոշեներկված	գծ.մ	38.1	նմուշը համաձայնեցնել
2	Նստարան, գործարանային արտադրանք, փոշեներկված	հատ	6	նմուշը համաձայնեցնել
3	Աղբաման, գործարանային արտադրանք, փոշեներկված	հատ	3	նմուշը համաձայնեցնել
4	Նստարանի, փայտե մշակված և լաքապատված դետալներ 50x50 չափերի, ամրացնել դյուբելներով	գծ.մ	8.0	նմուշը համաձայնեցնել
5	Նստարանի, փայտե մշակված և լաքապատված դետալներ 50x25 չափերի, ամրացնել դյուբելներով	գծ.մ	21.0	նմուշը համաձայնեցնել
6	Հատակների, աստիճանների, հենապատերի սալիկների մշակում (փայլեցում)	ք.մ.	240.4	
	Հողային աշխատանքներ		0.0	
1	Կուտակված բուսահողի փռում սիզամարգերում, համարաթեցումով, ավելացնելով 20% կարմիր ավազ 6.7 խ.մ	խ.մ.	33.2	h=150 մմ
2	Տույա h=1.5-2.0 մ,բրգաձև	հատ	11	նմուշը համաձայնեցնել
4	Ակացիա h=2.0-2.5 մ, գնդաձև	հատ	11	նմուշը համաձայնեցնել
5	Կիպրոս, (բիրյուչինա) h=1.0-1.5 մ, սյունաձև	հատ	165	նմուշը համաձայնեցնել
6	Անյուտա ծաղիկ	հատ	26	նմուշը համաձայնեցնել
7	Գաճաճ վարդ ծաղիկ	հատ	26	նմուշը համաձայնեցնել
8	Գացանյա ծաղիկ	հատ	26	նմուշը համաձայնեցնել
9	Կանաչապատում	ք.մ.	221.6	նմուշը համաձայնեցնել

ԾԱՆՈԹՈՒԹՅՈՒՆ

1. Ծավալաթերթում ներառված են արտաքին հարդարման հիմնական աշխատանքները, հնարավոր է առաջանան լրացուցիչ աշխատանքներ, քանդման աշխատանքներից հետո:

ՏՆՕՐԵՆ	Հ. ԽԱՉԱՏՐՅԱՆ		ՔԱՋԱՐԱՆ ՀԱՄԱՅՆՔԻ, ՏԵՐՅԱՆ 3-4 ՀԱՍՑԵՆԵՐԻ ԲԱԿԱՅԻՆ ՏԱՐԱԾՔԻ ԲԱՐԵԿԱՐԳՄԱՆ ՆԱԽԱԳԻԾ
Ն.Գ.Ճ	Հ. ԲԱԴՈՅԱՆ		
ՃԱՐՏԱՐԱՊԵՏ	Ա. ԿԱՐԱՊԵՏՅԱՆ		ՃԱՐՏԱՐԱՊԵՏԱՇԻՆԱՐԱՐԱԿԱՆ ՄԱՍ
ՃԱՐՏԱՐԱՊԵՏ	Խ. ՎԱՐԴԱՆՅԱՆ		

	ՓՈՒԼ	ԹԵՐԹ	ԹԵՐԹԵՐ
ԾԱՎԱԼԱԹԵՐԹ	ԱՆ	ՃՇ- 11	24

ՃԱՐՏՇԻՆ
ՆԱԽԱԳԻԾ ԵՎ ԴԻԶԱՅՆ

ՆՍՏԱՐԱՆ 1-Ի ՀԱՏԱԿԱԳԻԾ Մ 1:50

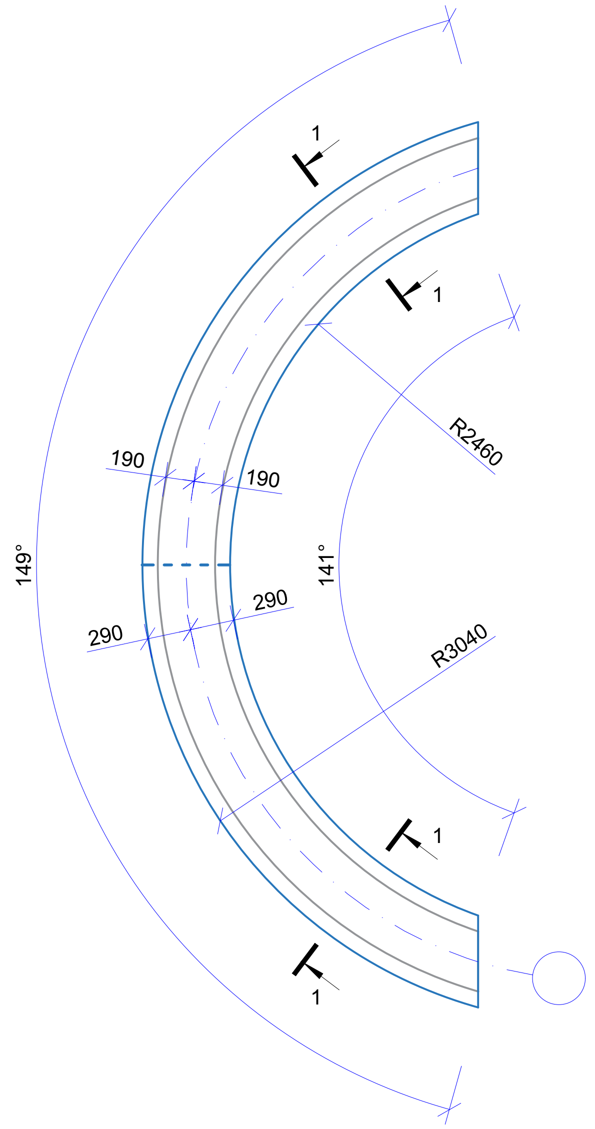

ՆՍՏԱՐԱՆ 1-Ի ՓՌՎԱԾՔ Մ 1:50

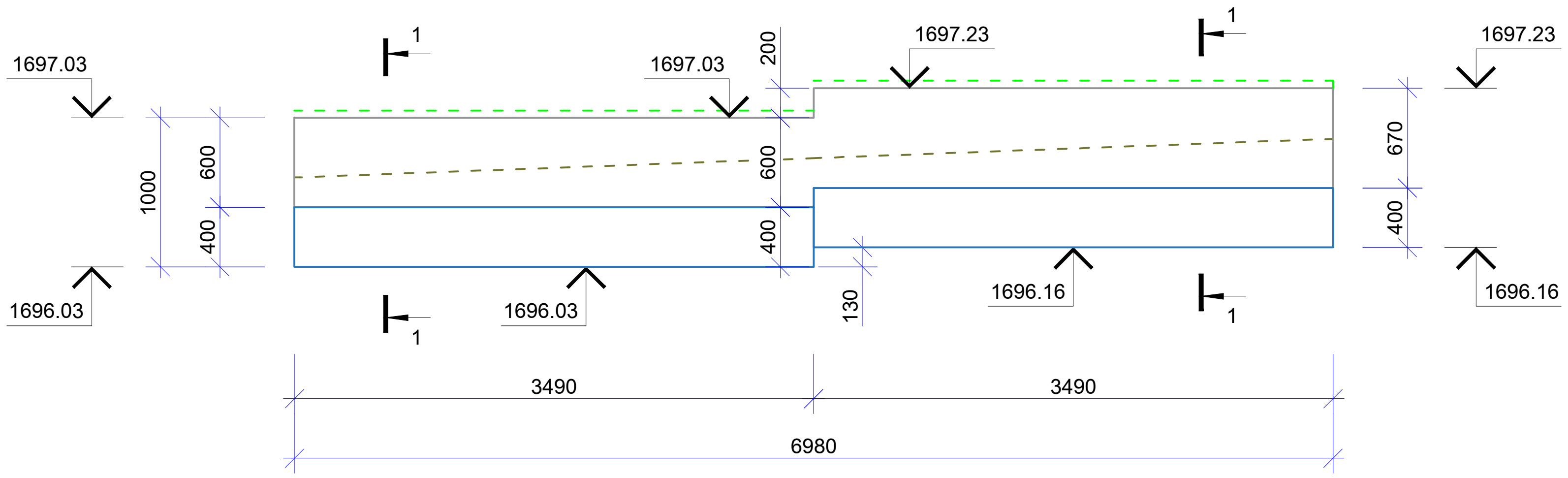

1-1 Մ1:20

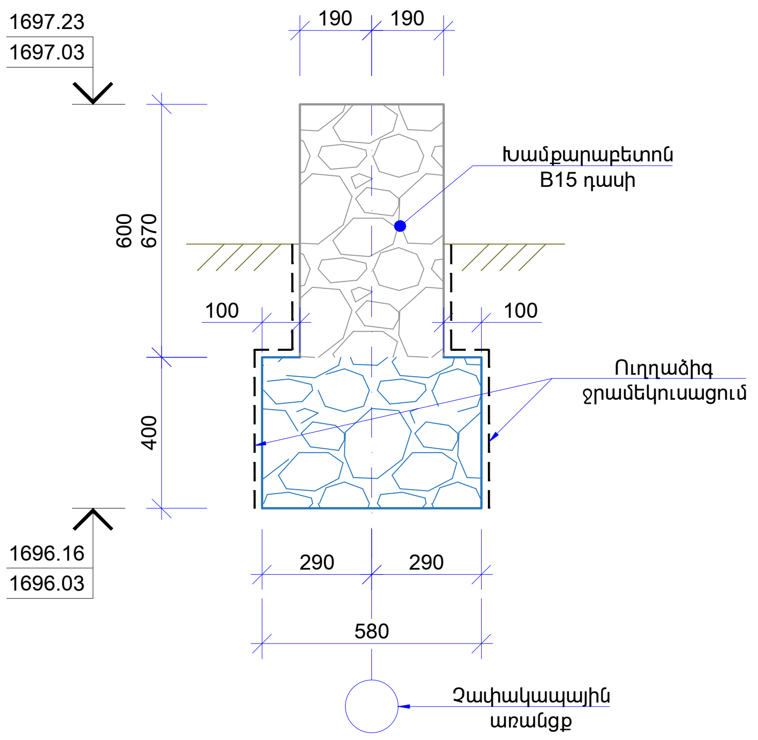

ՆՍՏԱՐԱՆ 1- Ի ՀՈՂԱՅԻՆ ԱՇԽԱՏԱՆՔՆԵՐ	IV կարգի գրունտի քանդում	3.3	$մ^3$
	III կարգի գրունտի քանդում	7.7	$մ^3$
	Կուտակված գրունտի ետլիցք և տոփանում	7.5	$մ^3$
	Ավելորդ գրունտի բարձում ինքնաթափերը և տեղափոխում թափոնարան	3.5	$մ^3$
ՀԵՆԱՊԱՏ - 3	Խամքարաբետոն B15 դասի	3.5	$մ^3$
	Ուղղաձիգ ջրամեկուսացում /2 շերտ/	11.0	$մ^2$

ԾԱՆՈԹՈՒԹՅՈՒՆ

1. Հիմքերի տեղադրման աշխատանքներից առաջ հիմնատակի գրունտները անհրաժեշտ է տեղազննել ճարտարագետ-երկրաբանի կողմից, կազմելով համապատասխան ակտ-արձանագրություն, որից հետո միայն թույլատրվում է կատարել հիմքերի տեղադրման աշխատանքները:
2. Հիմքերի և սյուների ուղղաձիգ ջրամեկուսացումը իրականացնել տաք բիտումային քսուքով՝ 2 շերտ:
3. Հետլիցքը կատարել ոչ ակտիվ, չփքվող գրունտով՝ կատարել հետլիցքի խտացում ջրի շիթով կամ տոփանումով:

ՏՆՕՐԵՆ	Հ. ԽԱՉԱՏՐՅԱՆ	ՔԱՋԱՐԱՆ ՀԱՄԱՅՆՔԻ, ՏԵՐՅԱՆ 3-4 ՀԱՍՑԵՆԵՐԻ ԲԱԿԱՅԻՆ ՏԱՐԱԾՔԻ ԲԱՐԵԿԱՐԳՄԱՆ ՆԱԽԱԳԻԾ
Ն.Գ.Ճ	Հ. ԲԱԴՈՅԱՆ	
ՃԱՐՏԱՐԱՊԵՏ	Ա. ԿԱՐԱՊԵՏՅԱՆ	ՃԱՐՏԱՐԱՊԵՏԱՇԻՆԱՐԱՐԱԿԱՆ ՄԱՍ
ՃԱՐՏԱՐԱՊԵՏ	Խ. ՎԱՐԴԱՆՅԱՆ	

	ՓՈՒԼ	ԹԵՐԹ	ԹԵՐԹԵՐ
ՆՍՏԱՐԱՆ 1-Ի ՀԱՏԱԿԱԳԻԾ ՓՌՎԱԾՔ, ԿՏՐՎԱԾՔՆԵՐ, ՄԱՍՆԱԳԻՐ	ԱՆ	ՃՇ-12	24

ՃԱՐՏՇԻՆ
ՆԱԽԱԳԻԾ ԵՎ ԴԻԶԱՅՆ

ԱՍՏԻՃԱՆ 1-Ի ՀԱՏԱԿԱԳԻԾ Մ 1:50

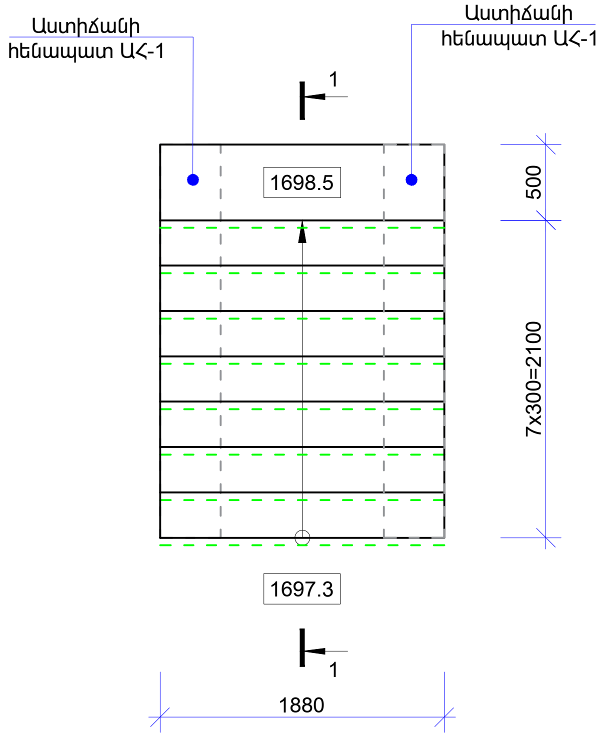

1-1 Մ 1:25

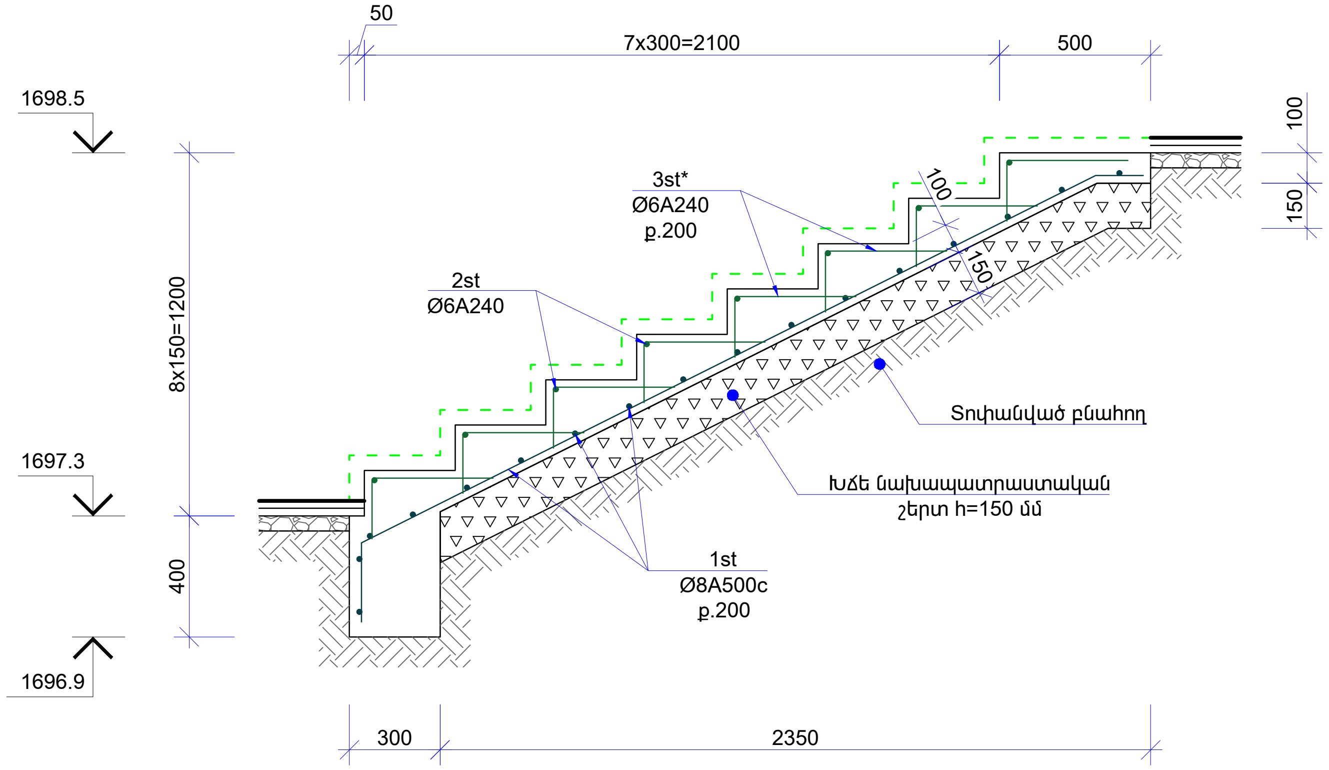

2-2 Մ1:20

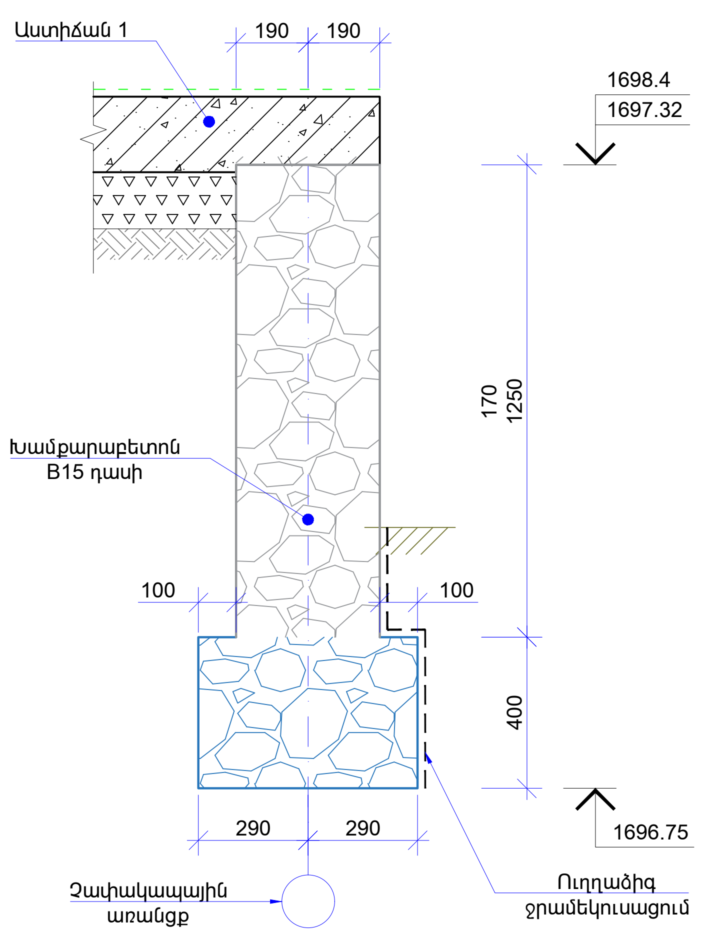

ԱՍՏԻՃԱՆԻ ՀԵՆԱՊԱՏԻ /ԱՀ-1/ ՀԻՄՔԵՐԻ ՀԱՏԱԿԱԳԻԾ Մ 1:50

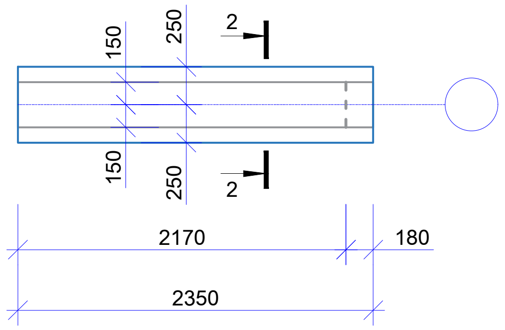

ԱՍՏԻՃԱՆԻ ՀԵՆԱՊԱՏԻ /ԱՀ-1/ ՓՌՎԱԾՔ Մ 1:25

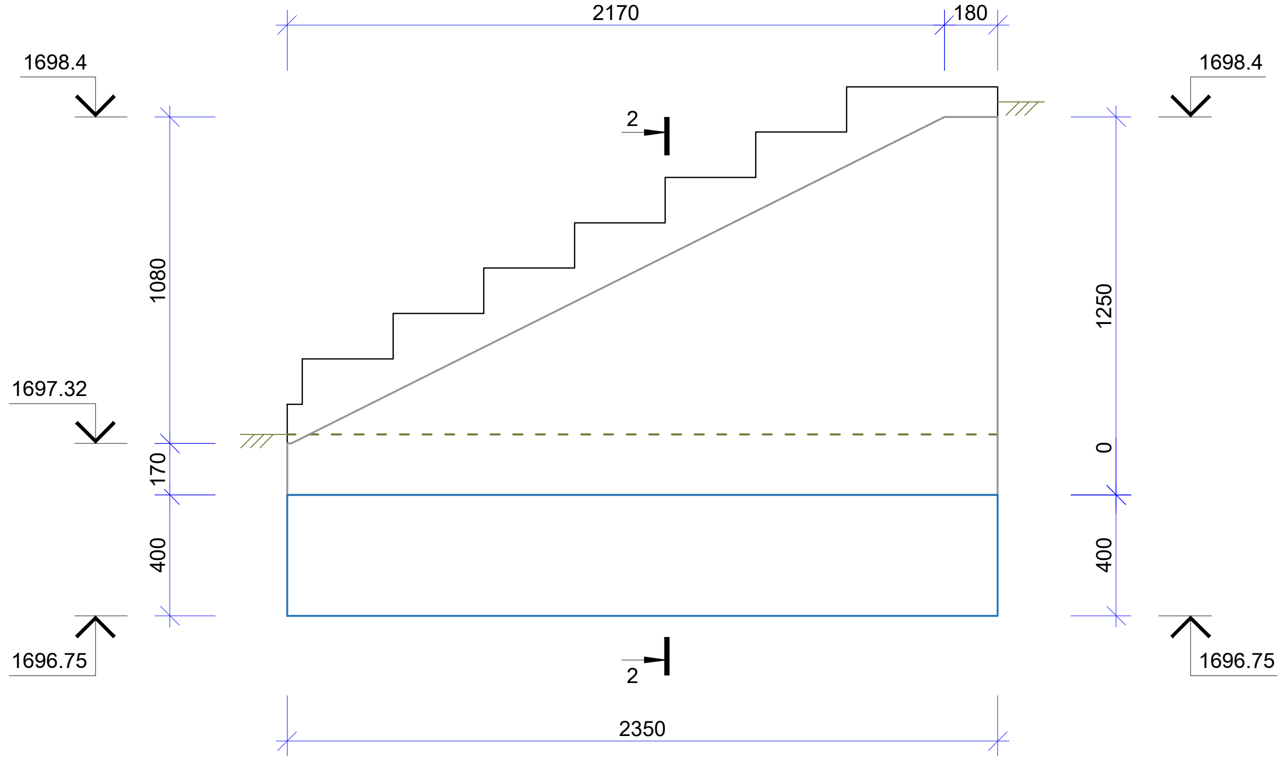

ՄԱՍՆԱԳԻՐ

ՄԱԿՆԻՇ	ԴԻՐՔ №	ԱՆՎԱՆՈՒՄ	ՔԱՆ. հատ	ՔԱՇԸ կգ	ԸՆԴԱՄ. կգ
1	2	3	4	5	6
ԱՍՏԻՃԱՆ 1 /1 ՀԱՏ/	1st	Ø8 A500c ΣL=65.0 գծ.մ	-	-	25.7
	2st	Ø6 A240 L=1950	8	0.43	3.4
	3st*	Ø6 A240 L=600	88	0.13	11.4
		Բետոն B20 դասի			V=1.2 մ^3
		Խճե նախապատրաստական շերտ h=150 մմ			V=0.8 մ^3
ԱՍՏԻՃԱՆԻ ՀԵՆԱՊԱՏ ԱՀ-1 /2 ՀԱՏ/		Խամքարաբետոն B15 դասի			V=1.3 մ^3
		Ուղղաձիգ ջրամեկուսացում /2 շերտ/			S=1.7 մ^2

ԴԵՏԱԼՆԵՐԻ ՄԱՍՆԱԳԻՐ

ԴԻՐՔ №	ԷՍՔԻԶ
3st*	400, 200, L=600

ԾԱՆՈԹՈՒԹՅՈՒՆ

1. Հիմքերի տեղադրման աշխատանքներից առաջ հիմնատակի գրունտները անհրաժեշտ է տեղազննել ճարտարագետ-երկրաբանի կողմից, կազմելով համապատասխան ակտ-արձանագրություն, որից հետո միայն թույլատրվում է կատարել հիմքերի տեղադրման աշխատանքները:
2. Հիմքերի և սյուների ուղղաձիգ ջրամեկուսացումը իրականացնել տաք բիտումային քսուքով՝ 2 շերտ:
3. Հետլիցքը կատարել ոչ ակտիվ, չփքվող գրունտով՝ կատարել հետլիցքի խտացում ջրի շիթով կամ տոփանումով:

ՏՆՕՐԷՆ	Հ. ԽԱՉԱՏՐՅԱՆ	
Ն.Գ.Ճ	Հ. ԲԱՂՈՅԱՆ	
ՃԱՐՏԱՐԱՊԵՏ	Ա. ԿԱՐԱՊԵՏՅԱՆ	
ՃԱՐՏԱՐԱՊԵՏ	Խ. ՎԱՐԴԱՆՅԱՆ	

ՔԱՋԱՐԱՆ ՀԱՄԱՅՆՔԻ, ՏԵՐՅԱՆ 3-4 ՀԱՍՑԵՆԵՐԻ ԲԱԿԱՅԻՆ ՏԱՐԱԾՔԻ ԲԱՐԵԿԱՐԳՄԱՆ ՆԱԽԱԳԻԾ

ՃԱՐՏԱՐԱՊԵՏԱՇԻՆԱՐԱՐԱԿԱՆ ՄԱՍ

ԱՍՏԻՃԱՆ 1-Ի ՀԱՏԱԿԱԳԻԾ, ԱՍՏԻՃԱՆԻ ՀԵՆԱՊԱՏԻ /ԱՀ-1/ ՀԻՄՔԵՐԻ ՀԱՏԱԿԱԳԻԾ, ՓՌՎԱԾՔ ,ԿՏՐՎԱԾՔ,	ՓՈՒԼ	ԹԵՐԹ	ԹԵՐԹԵՐ
	ԱՆ	ՃՇ-13	24

ՆԱԽԱԳԻԾ ԵՎ ԴԻԶԱՅՆ

ԱՍՏԻՃԱՆ 2-Ի ՀԱՏԱԿԱԳԻԾ Մ 1:50

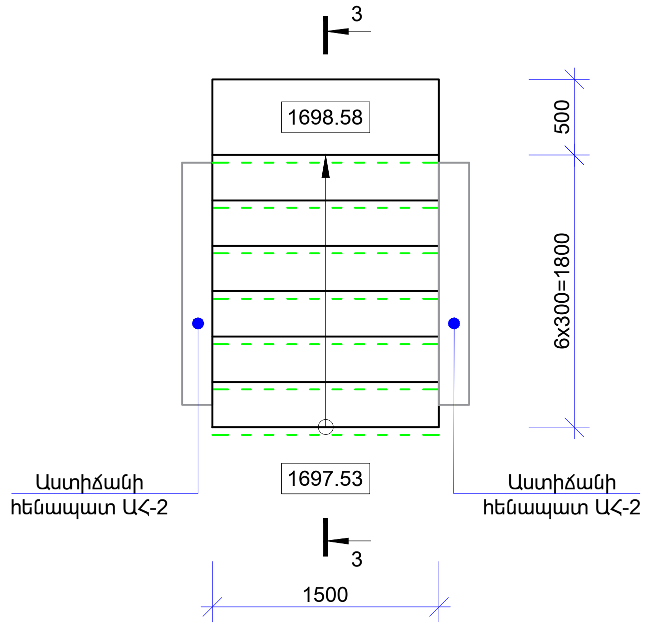

3-3 Մ 1:25

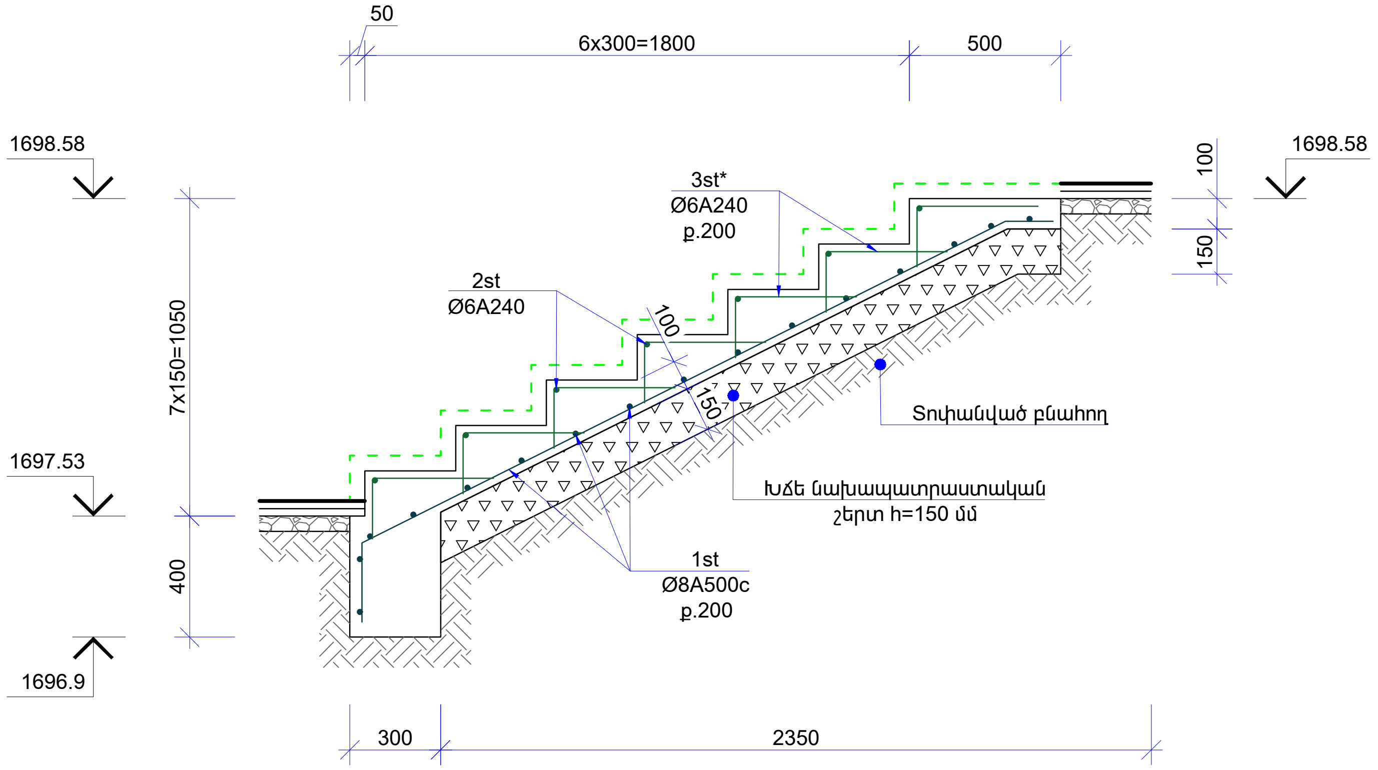

ԱՍՏԻՃԱՆԻ ՀԵՆԱՊԱՏ /ԱՀ-2/-Ի ՀԻՄՔԵՐԻ ՀԱՏԱԿԱԳԻԾ Մ 1:50

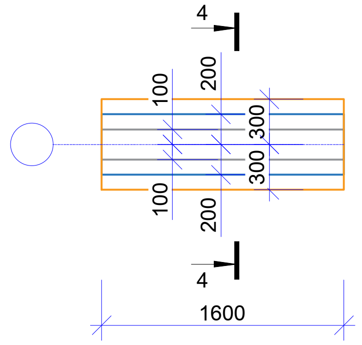

4-4 Մ 1:25

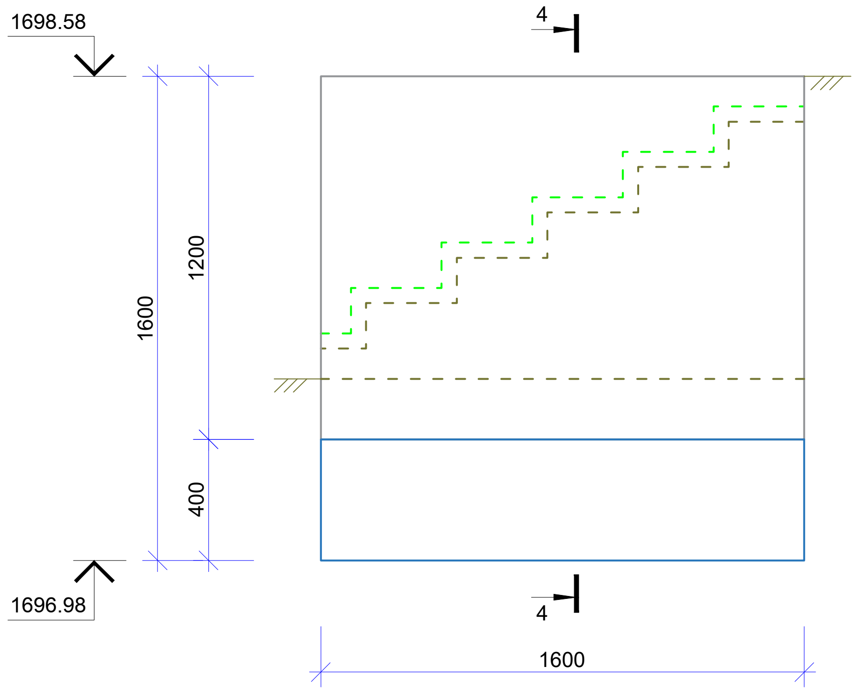

ԴԵՏԱԼՆԵՐԻ ՄԱՍՆԱԳԻՐ

ԴԻՐՔ №	էՍՔԻԶ
3st*	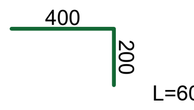

ՄԱՍՆԱԳԻՐ

ՄԱԿՆԻՇ	ԴԻՐՔ №	ԱՆՎԱՆՈՒՄ		ՔԱՆ. հատ	ՔԱՇԸ կգ	ԸՆԴԱՄ. կգ
1	2	3		4	5	6
ԱՍՏԻՃԱՆ 2 /1 ՀԱՏ/	1st	Ø8 A500c	ΣL=48.0 գծ.մ	-	-	19.0
	2st	Ø6 A240	L=1450	7	0.32	2.2
	3st*	Ø6 A240	L=600	56	0.13	7.3
		Բետոն B20 դասի				V=0.8 մ^3
		Խճե նախապատրաստական շերտ h=150 մմ				V=0.5 մ^3

ԾԱՆՈԹՈՒԹՅՈՒՆ

1. Հիմքերի տեղադրման աշխատանքներից առաջ հիմնատակի գրունտները անհրաժեշտ է տեղազննել ճարտարագետ-երկրաբանի կողմից, կազմելով համապատասխան ակտ-արձանագրություն, որից հետո միայն թույլատրվում է կատարել հիմքերի տեղադրման աշխատանքները:
2. Հիմքերի և սյուների ուղղաձիգ ջրամեկուսացումը իրականացնել տաք բիտումային քսուքով՝ 2 շերտ:
3. Հետլիցքը կատարել ոչ ակտիվ, չփքվող գրունտով՝ կատարել հետլիցքի խտացում ջրի շիթով կամ տոփանումով:

ՏՆՕՐԵՆ	Հ. ԽԱՉԱՏՐՅԱՆ	
Ն.Գ.Ճ	Հ. ԲԱՂՈՅԱՆ	
ՃԱՐՏԱՐԱՊԵՏ	Ա. ԿԱՐԱՊԵՏՅԱՆ	
ՃԱՐՏԱՐԱՊԵՏ	Խ. ՎԱՐԴԱՆՅԱՆ	

ՔԱՋԱՐԱՆ ՀԱՄԱՅՆՔԻ, ՏԵՐՅԱՆ 3-4 ՀԱՍՑԵՆԵՐԻ ԲԱԿԱՅԻՆ ՏԱՐԱԾՔԻ ԲԱՐԵԿԱՐԳՄԱՆ ՆԱԽԱԳԻԾ

ՃԱՐՏԱՐԱՊԵՏԱՇԻՆԱՐԱՐԱԿԱՆ ՄԱՍ

ԱՍՏԻՃԱՆ 2-Ի ՀԱՏԱԿԱԳԻԾ, ՄԱՍՆԱԳԻՐ ԱՍՏԻՃԱՆԻ ՀԵՆԱՊԱՏԻ /ԱՀ-2/ ՀԻՄՔԵՐԻ ՀԱՏԱԿԱԳԻԾ, ՓՈՎԱԾՔ	ՓՈՒԼ	ԹԵՐԹ	ԹԵՐԹԵՐ
	ԱՆ	ՃՇ-14	24

ԽԱՐՏԵՇԻՆ
ՆԱԽԱԳԻԾ ԵՎ ԴԻԶԱՅՆ

4-4 Մ1:20

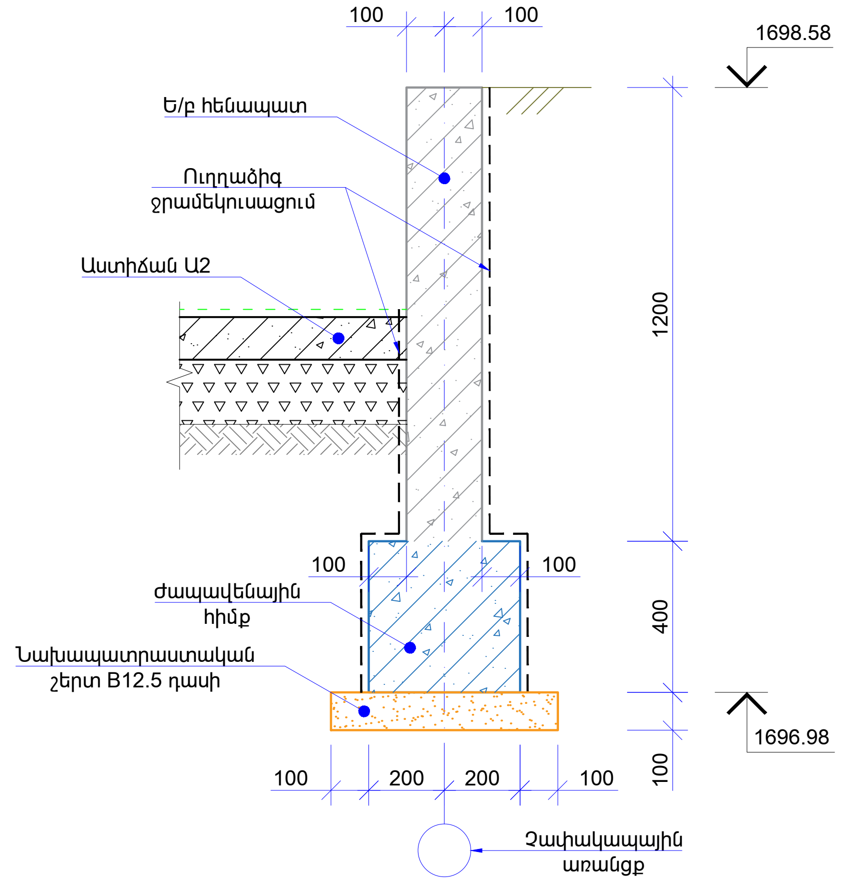

/4-4/
ԱՍՏԻՃԱՆԻ ՀԵՆԱՊԱՏ
/ԱՀ-2/-Ի ԱՄՐԱՆԱՎՈՐՄԱՆ ՀԱՏՈՒՅԹ Մ1:20

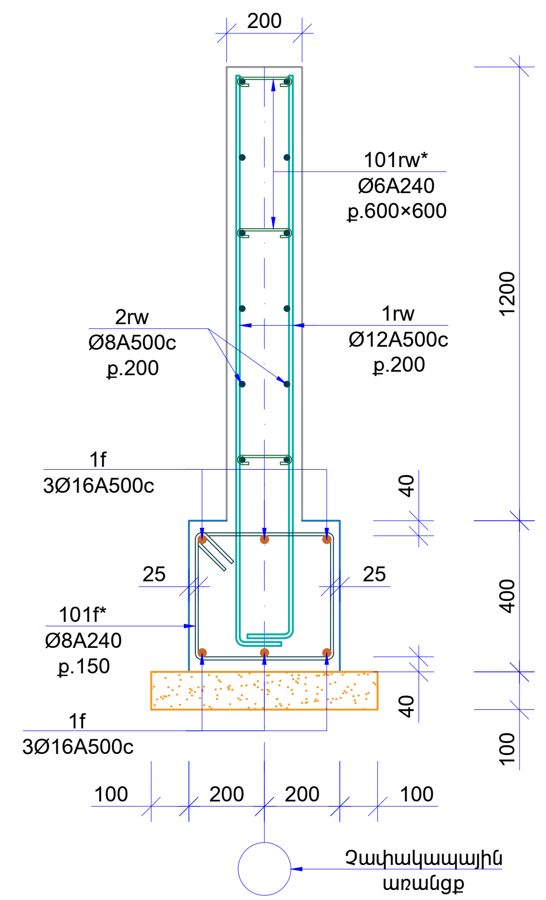

ԴԵՏԱԼՆԵՐԻ ՄԱՍՆԱԳԻՐ

ԴԻՐՔ №	ԷՍՔԻԶ
101f*	450, 420, 320, 350, L=1540
101rw*	150, 75, 75, L=300

ՄԱՍՆԱԳԻՐ

ՄԱԿՆԻՇ	ԴԻՐՔ №	ԱՆՎԱՆՈՒՄ		ՔԱՆ. հատ	ՔԱՇԸ կգ	ԸՆԴԱՄ. կգ
1	2	3		4	5	6
ԱՍՏԻՃԱՆԻ ՀԵՆԱՊԱՏ /ԱՀ-2/-Ի Ե/Բ ԺԱՊԱՎԵՆԱՅԻՆ ՀԻՄՔ /2 ՀԱՏ/	1f	Ø16 A500c	ΣL=10.0 գծ.մ	-	-	15.8
	101f*	Ø8 A240	L=1540	11	0.6	6.6
		Բետոն B25 դասի V=0.27 մ^3				
		Նախապատրաստական շերտ բետոն B12.5 դասի V=0.1 մ^3				
		Ուղղաձիգ ջրամեկուսացում /2 շերտ/ S=3.3 մ^2				
ԱՍՏԻՃԱՆԻ ՀԵՆԱՊԱՏ /ԱՀ-2/-Ի Ե/Բ ՊԱՏ /2 ՀԱՏ/	1rw	Ø12 A500c	ΣL=32.0 գծ.մ	-	-	28.4
	2rw	Ø8 A500c	ΣL=23.0 գծ.մ	-	-	9.1
	101rw*	Ø6 A240	L=300	10	0.07	0.7
		Բետոն B25 դասի				V=0.4 մ^3

ԾԱՆՈԹՈՒԹՅՈՒՆ

1. Հիմքերի տեղադրման աշխատանքներից առաջ հիմնատակի գրունտները անհրաժեշտ է տեղազննել ճարտարագետ-երկրաբանի կողմից, կազմելով համապատասխան ակտ-արձանագրություն, որից հետո միայն թույլատրվում է կատարել հիմքերի տեղադրման աշխատանքները:
2. Հիմքերի և սյուների ուղղաձիգ ջրամեկուսացումը իրականացնել տաք բիտումային քսուքով` 2 շերտ:
3. Հետլիցքը կատարել ոչ ակտիվ, չփքվող գրունտով` կատարել հետլիցքի խտացում ջրի շիթով կամ տոփանումով:

ԱՍՏԻՃԱՆԻ ՀԵՆԱՊԱՏ /ԱՀ-1/ - Ի ՀՈՂԱՅԻՆ ԱՇԽԱՏԱՆՔՆԵՐ

1	IV կարգի գրունտի քանդում	2.0	մ^3
2	III կարգի գրունտի քանդում	4.5	մ^3
3	Կուտակված գրունտի ետլիցք և տոփանում	5.0	մ^3
4	Ավելորդ գրունտի բարձում ինքնաթափերը և տեղափոխում թափոնարան	1.5	մ^3

ԱՍՏԻՃԱՆԻ ՀԵՆԱՊԱՏ /ԱՀ-2/ - Ի ՀՈՂԱՅԻՆ ԱՇԽԱՏԱՆՔՆԵՐ

1	IV կարգի գրունտի քանդում	1.6	մ^3
2	III կարգի գրունտի քանդում	3.6	մ^3
3	Կուտակված գրունտի ետլիցք և տոփանում	4.4	մ^3
4	Ավելորդ գրունտի բարձում ինքնաթափերը և տեղափոխում թափոնարան	0.8	մ^3

ՏՆՕՐԵՆ	Հ. ԽԱՉԱՏՐՅԱՆ	ՔԱՋԱՐԱՆ ՀԱՄԱՅՆՔԻ, ՏԵՐՅԱՆ 3-4 ՀԱՍՑԵՆԵՐԻ ԲԱԿԱՅԻՆ ՏԱՐԱԾՔԻ ԲԱՐԵԿԱՐԳՄԱՆ ՆԱԽԱԳԻԾ
Ն.Գ.Ճ	Հ. ԲԱԴՈՅԱՆ	
ՃԱՐՏԱՐԱՊԵՏ	Ա. ԿԱՐԱՊԵՏՅԱՆ	ՃԱՐՏԱՐԱՊԵՏԱՇԻՆԱՐԱՐԱԿԱՆ ՄԱՍ
ՃԱՐՏԱՐԱՊԵՏ	Խ. ՎԱՐԴԱՆՅԱՆ	

ԱՍՏԻՃԱՆԻ ՀԵՆԱՊԱՏԻ /ԱՀ-2/ ԿՏՐՎԱԾՔՆԵՐ, ՄԱՍՆԱԳԻՐ	ՓՈՒԼ	ԹԵՐԹ	ԹԵՐԹԵՐ
	ԱՆ	ՃՇ-15	24

ՃԱՐՏՇԻՆ
ՆԱԽԱԳԻԾ ԵՎ ԴԻԶԱՅՆ

ՏԱՂԱՎԱՐԻ ՀԻՄՔԵՐԻ ՀԱՏԱԿԱԳԻԾ Մ 1:100

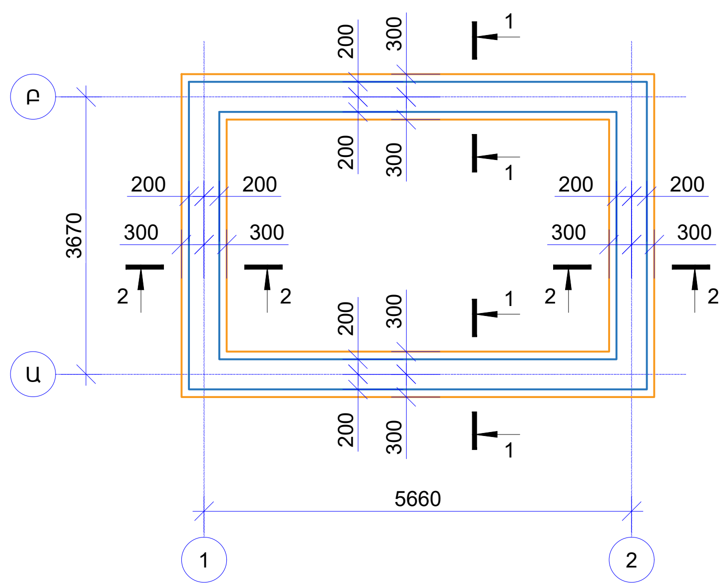

ԴԵՏԱԼՆԵՐԻ ՄԱՍՆԱԳԻՐ

ԴԻՐՔ №	էՍՔԻԶ
101f*	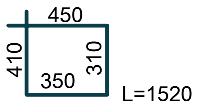

ՄԱՍՆԱԳԻՐ

ՄԱԿՆԻՇ	ԴԻՐՔ №	ԱՆՎԱՆՈՒՄ		ՔԱՆ. հատ	ՔԱՇԸ կգ	ԸՆԴԱՄ. կգ
1	2	3		4	5	6
ՏԱՂԱՎԱՐԻ ՀԻՄՔԵՐ /1 ՀԱՏ/	1f	Ø16 A500c	ΣL=130.0 գծ.մ	-	-	189.6
	101f*	Ø8 A240	L=1520	126	0.6	75.6
		Բետոն B25 դասի V=4.2 մ^3				
		Նախապատրաստական շերտ բետոն B12.5 դասի V=1.2 մ^3				
		Ուղղաձիգ ջրամեկուսացում /2 շերտ/ S=21.0 մ^2				

ՀՈՂԱՅԻՆ ԱՇԽԱՏԱՆՔՆԵՐ

1	IV կարգի գրունտի քանդում	10.0	մ^3
2	III կարգի գրունտի քանդում	22.0	մ^3
3	Կուտակված գրունտի ետլիցք և տոփանում	26.0	մ^3
4	Ավելորդ գրունտի բարձում ինքնաթափերը և տեղափոխում թափոնարան	6.0	մ^3

1-1 Մ 1:20

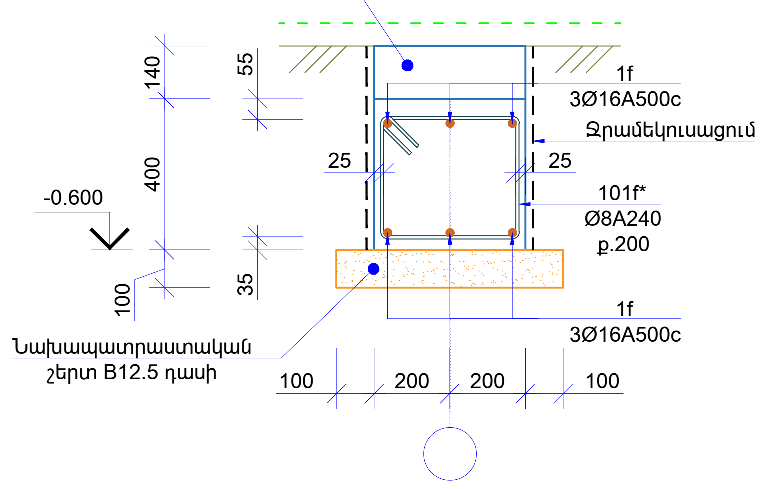

2-2 Մ 1:20

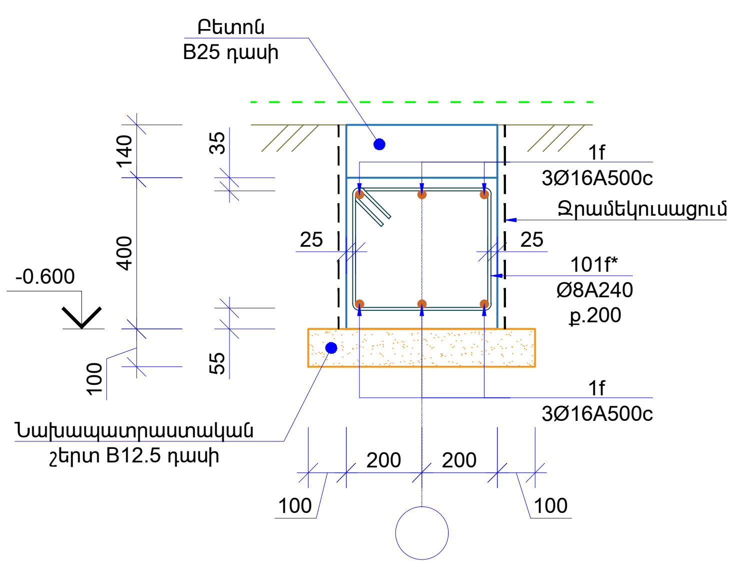

ԾԱՆՈԹՈՒԹՅՈՒՆ

1. Հիմքերի տեղադրման աշխատանքներից առաջ հիմնատակի գրունտները անհրաժեշտ է տեղազննել ճարտարագետ-երկրաբանի կողմից, կազմելով համապատասխան ակտ-արձանագրություն, որից հետո միայն թույլատրվում է կատարել հիմքերի տեղադրման աշխատանքները:
2. Հիմքերի և սյուների ուղղաձիգ ջրամեկուսացումը իրականացնել տաք բիտումային քսուքով՝ 2 շերտ:
3. Հետլիցքը կատարել ոչ ակտիվ, չփքվող գրունտով՝ կատարել հետլիցքի խտացում ջրի շիթով կամ տոփանումով:

ՏՆՕՐԵՆ	Հ. ԽԱՉԱՏՐՅԱՆ	ՔԱՋԱՐԱՆ ՀԱՄԱՅՆՔԻ, ՏԵՐՅԱՆ 3-4 ՀԱՍՑԵՆԵՐԻ ԲԱԿԱՅԻՆ ՏԱՐԱԾՔԻ ԲԱՐԵԿԱՐԳՄԱՆ ՆԱԽԱԳԻԾ			
Ն.Գ.Ճ	Հ. ԲԱԴՈՅԱՆ				
ՃԱՐՏԱՐԱՊԵՏ	Ա. ԿԱՐԱՊԵՏՅԱՆ	ՃԱՐՏԱՐԱՊԵՏԱՇԻՆԱՐԱՐԱԿԱՆ ՄԱՍ			
ՃԱՐՏԱՐԱՊԵՏ	Խ. ՎԱՐԴԱՆՅԱՆ				
		ՏԱՂԱՎԱՐԻ ՀԻՄՔԵՐԻ ՀԱՏԱԿԱԳԻԾ, ԿՏՐՎԱԾՔՆԵՐ, ՄԱՍՆԱԳԻՐ	ՓՈՒԼ	ԹԵՐԹ	ԹԵՐԹԵՐ
			ԱՆ	ՃՇ-16	24

ՃԱՐՏՃԻՆ
ՆԱԽԱԳԻԾ ԵՎ ԴԻԶԱՅՆ

ՏԱՂԱՎԱՐԻ ՍՅՈՒՆԵՐԻ ՄԱԿՆԻՇԱՎՈՐՄԱՆ ՀԱՏԱԿԱԳԻԾ 0.000 ՆԻՇՈՒՄ Մ1:100

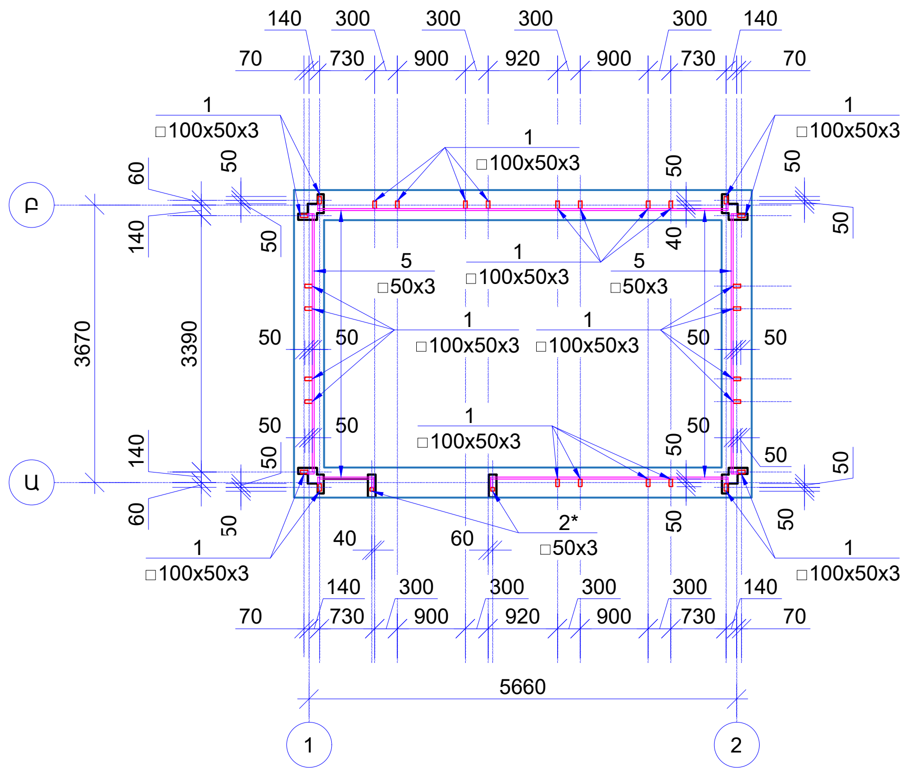

ՏԱՂԱՎԱՐԻ ՏԱՆԻՔԻ ՄԵՏԱՂԱԿԱՆ ԷԼԵՄԵՆՏՆԵՐԻ ՄԱԿՆԻՇԱՎՈՐՄԱՆ ՀԱՏԱԿԱԳԻԾ Մ1:100

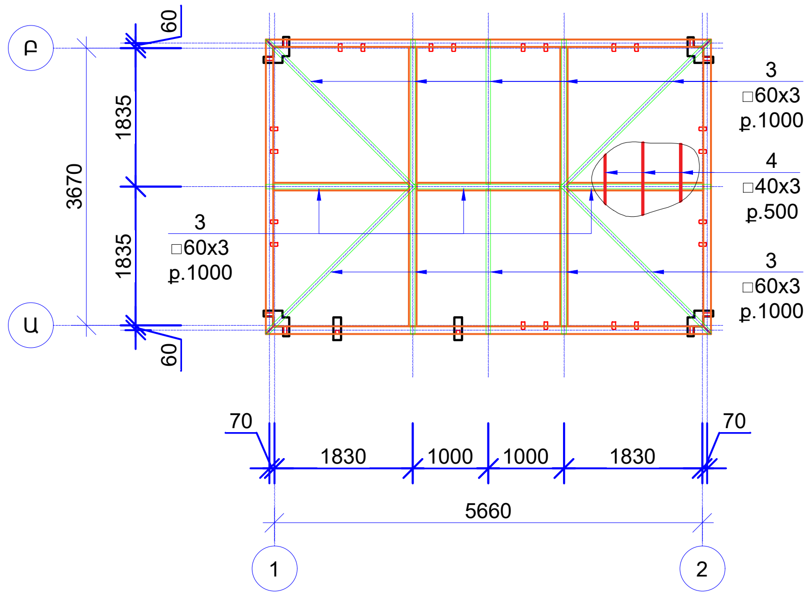

ՏԱՂԱՎԱՐԻ ՄԵՏԱՂԱԿԱՆ ԷԼԵՄԵՆՏՆԵՐԻ ՄԱԿՆԻՇԱՎՈՐՄԱՆ ՀԱՏԱԿԱԳԻԾ +2.400 ՆԻՇՈՒՄ Մ1:100

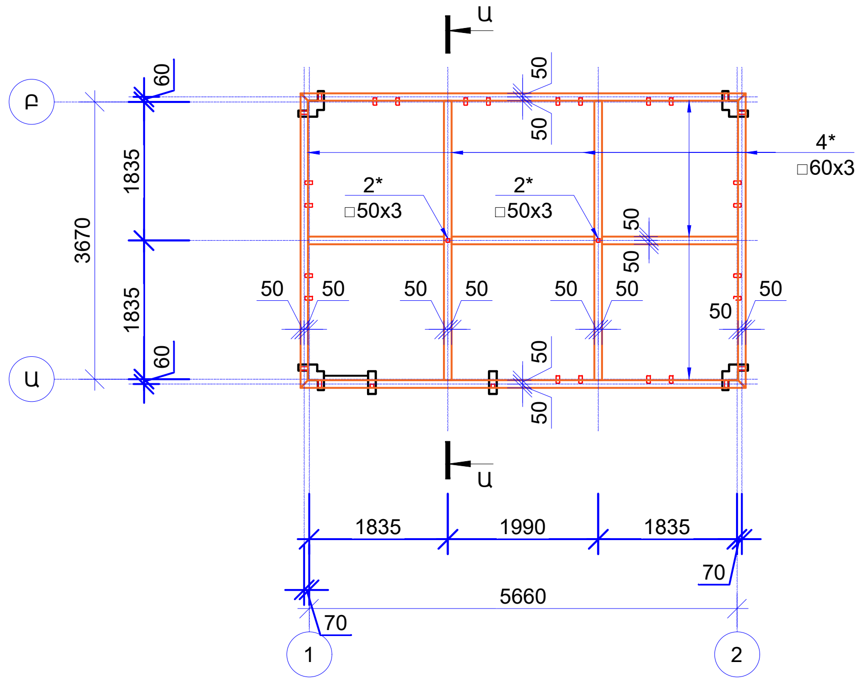

ՏՆՕՐԵՆ	Հ. ԽԱՉԱՏՐՅԱՆ		ՔԱՋԱՐԱՆ ՀԱՄԱՅՆՔԻ, ՏԵՐՅԱՆ 3-4 ՀԱՍՑԵՆԵՐԻ ԲԱԿԱՅԻՆ ՏԱՐԱԾՔԻ ԲԱՐԵԿԱՐԳՄԱՆ ՆԱԽԱԳԻԾ
Ն.Գ.Ճ	Հ. ԲԱԴՈՅԱՆ		
ՃԱՐՏԱՐԱՊԵՏ	Ա. ԿԱՐԱՊԵՏՅԱՆ		ՃԱՐՏԱՐԱՊԵՏԱՇԻՆԱՐԱՐԱԿԱՆ ՄԱՍ
ՃԱՐՏԱՐԱՊԵՏ	Խ. ՎԱՐԴԱՆՅԱՆ		

	ՓՈՒԼ	ԹԵՐԹ	ԹԵՐԹԵՐ
ՏԱՂԱՎԱՐԻ ՍՅՈՒՆԵՐԻ ՄԱԿՆԻՇԱՎՈՐՄԱՆ ՀԱՏԱԿԱԳԻԾ	ԱՆ	ՃՇ-17	24

ՀԱՐՏՇԻՆ
ՆԱԽԱԳԻԾ ԵՎ ԴԻԶԱՅՆ

ՇՐՋԱՆԱԿ «1» ԵՎ «2» ԱՌԱՆՑՔՆԵՐՈՎ Մ 1:50

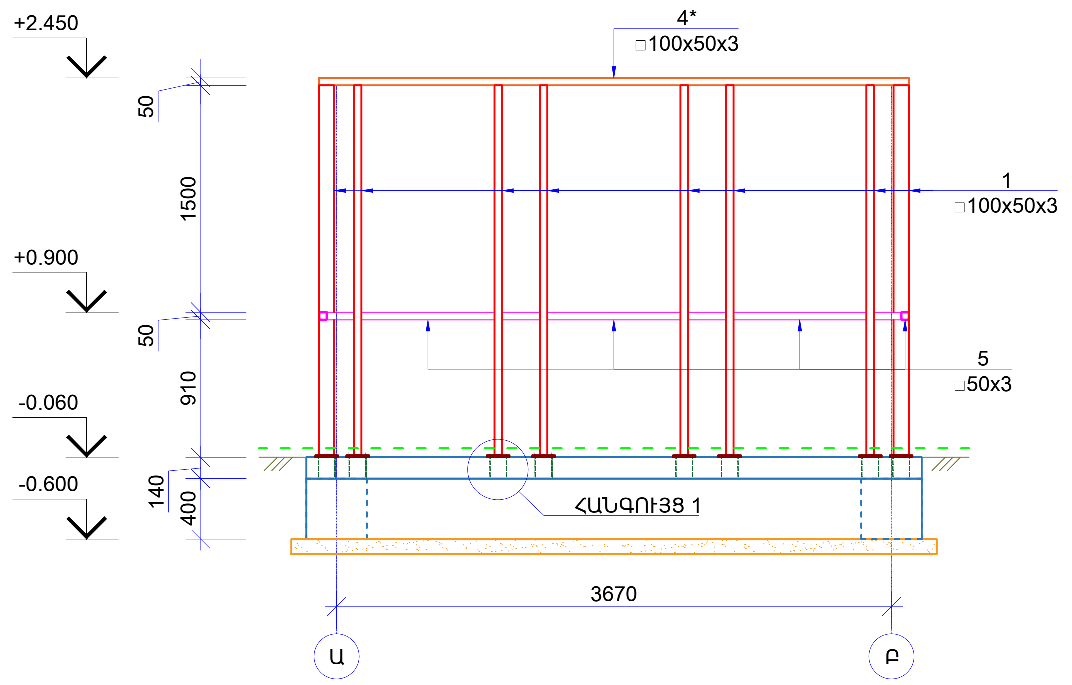

ՇՐՋԱՆԱԿ «Ա»ԱՌԱՆՑՔՈՎ Մ 1:50

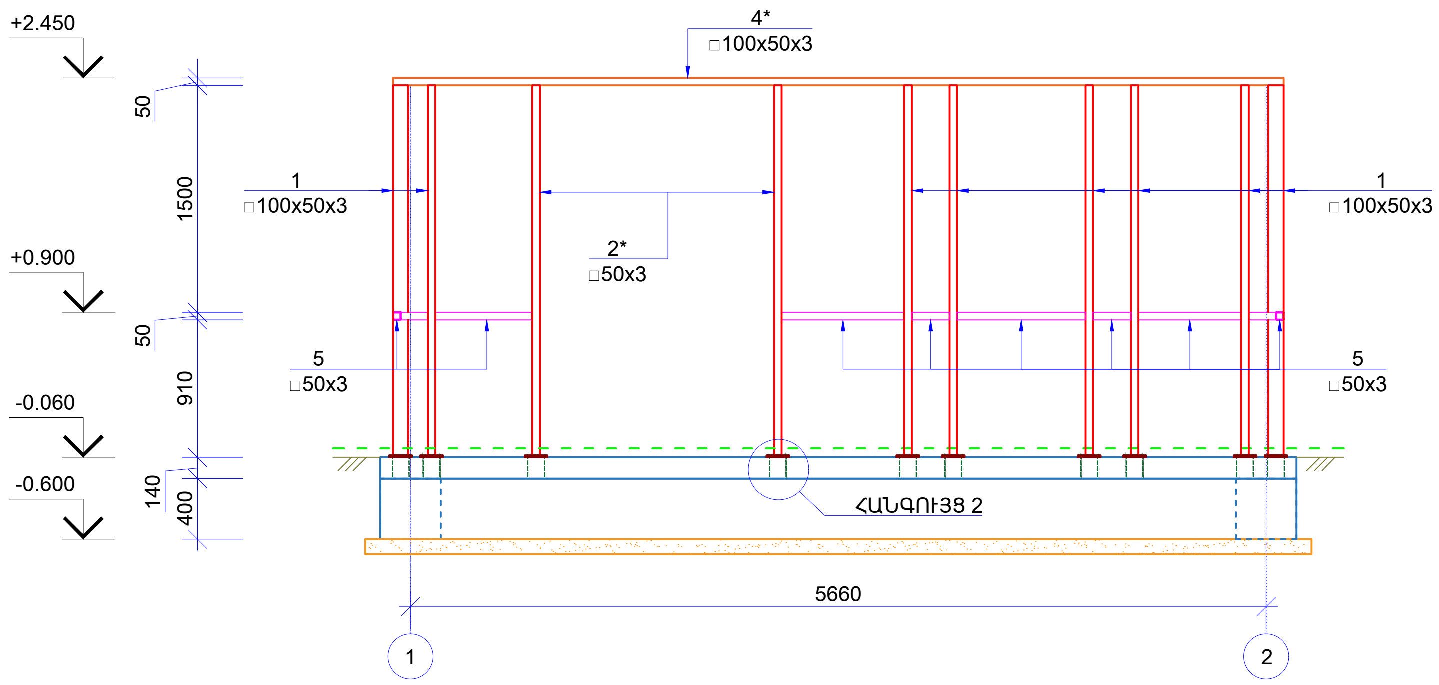

ՇՐՋԱՆԱԿ «Բ»ԱՌԱՆՑՔՈՎ Մ 1:50

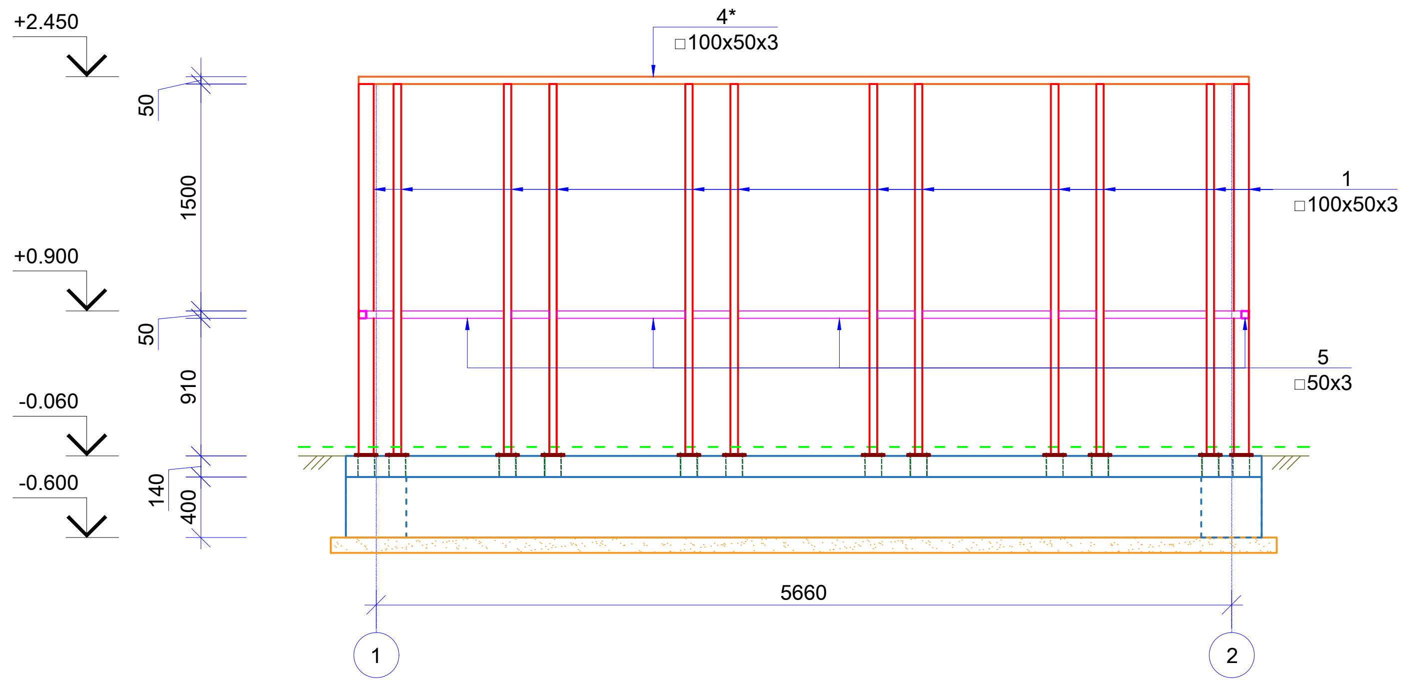

"Ա"-"Ա" Մ 1:50

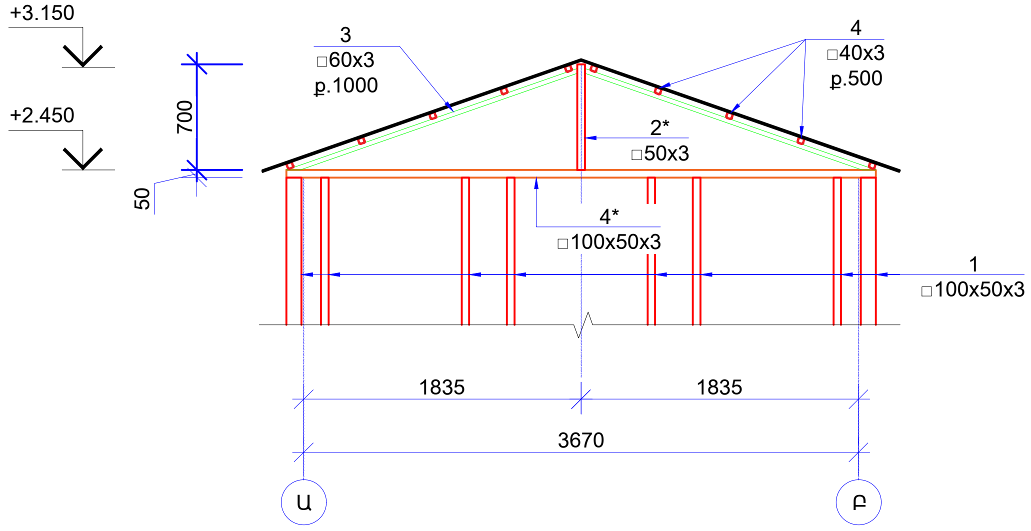

ՏՆՕՐԵՆ	Հ. ԽԱՉԱՏՐՅԱՆ	ՔԱՋԱՐԱՆ ՀԱՄԱՅՆՔԻ, ՏԵՐՅԱՆ 3-4 ՀԱՍՑԵՆԵՐԻ ԲԱԿԱՅԻՆ ՏԱՐԱԾՔԻ ԲԱՐԵԿԱՐԳՄԱՆ ՆԱԽԱԳԻԾ			
Ն.Գ.Ճ	Հ. ԲԱԴՈՅԱՆ				
ՃԱՐՏԱՐԱՊԵՏ	Ա. ԿԱՐԱՊԵՏՅԱՆ	ՃԱՐՏԱՐԱՊԵՏԱՇԻՆԱՐԱՐԱԿԱՆ ՄԱՍ			
ՃԱՐՏԱՐԱՊԵՏ	Խ. ՎԱՐԴԱՆՅԱՆ				
		ՇՐՋԱՆԱԿ «1» ԵՎ «2» ԱՌԱՆՑՔՆԵՐՈՎ, ՇՐՋԱՆԱԿ «Ա» ԱՌԱՆՑՔՈՎ, ՇՐՋԱՆԱԿ «Բ»ԱՌԱՆՑՔՈՎ, ԿՏՐՎԱԾՔ "Ա"-"Ա"	ՓՈՒԼ	ԹԵՐԹ	ԹԵՐԹԵՐ
			ԱՆ	ՃՇ-18	24

ՀԱՆԳՈՒՅՑ 1 Մ1:5

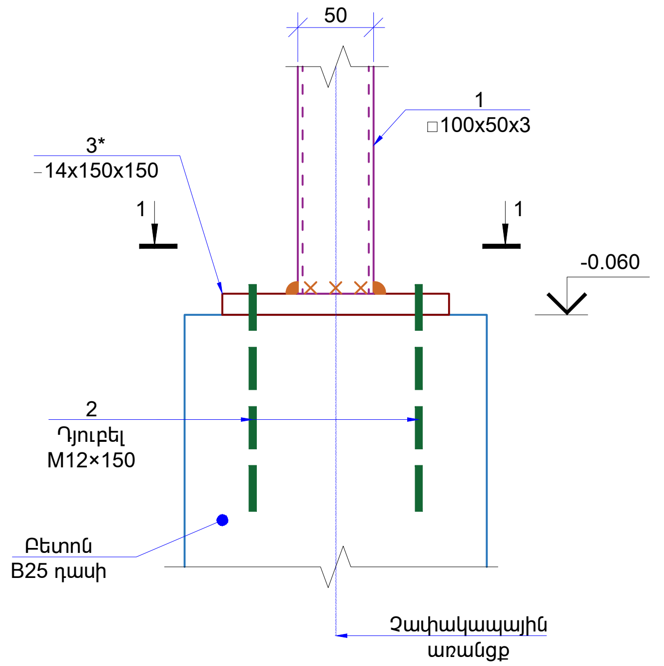

ՀԱՆԳՈՒՅՑ 2 Մ1:5

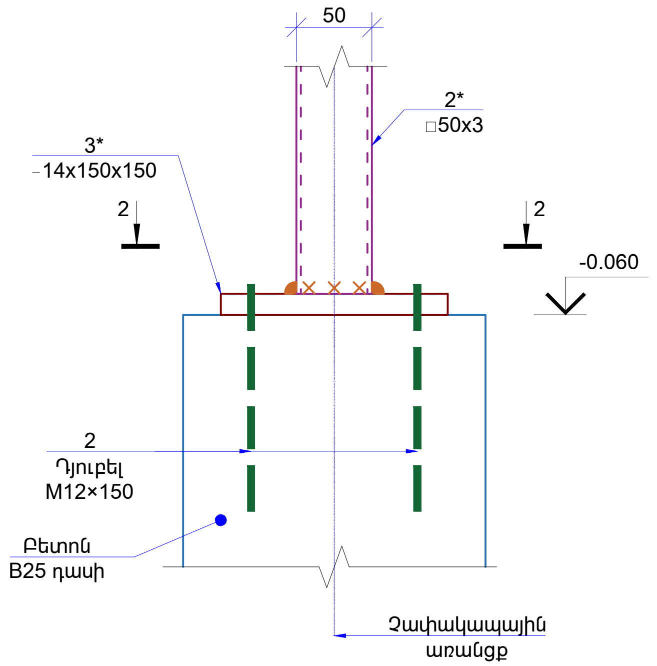

2 - 2 Մ1:5

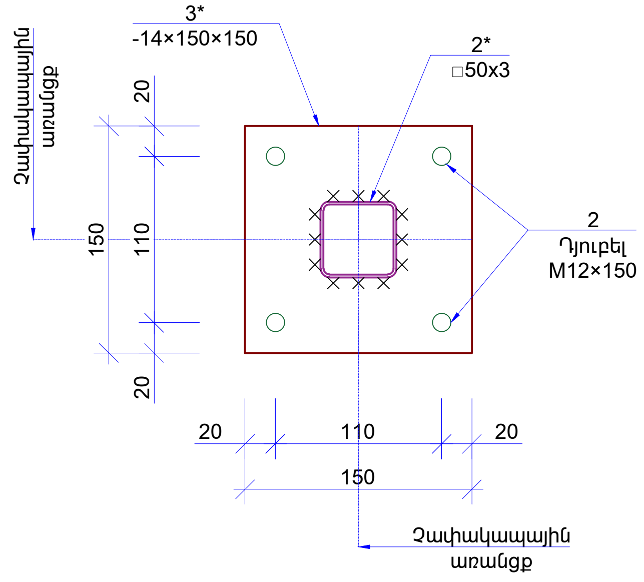

1 - 1 Մ1:5

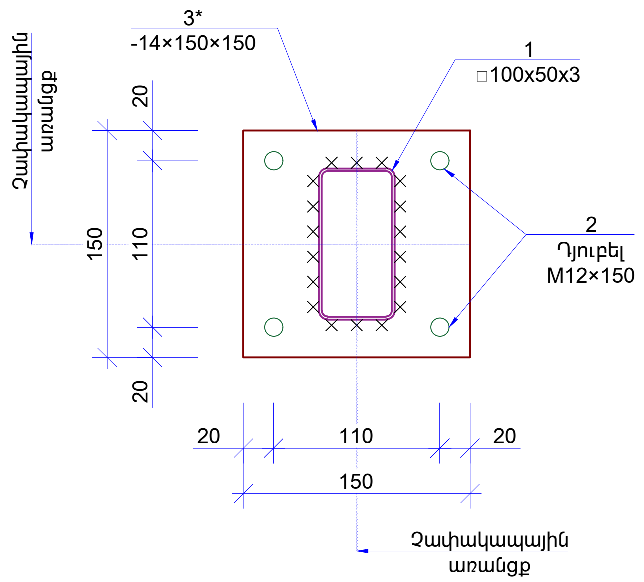

ՄԱՍՆԱԳԻՐ

ՄԱԿՆԻՇ	ԴԻՐՔ №	ԱՆՎԱՆՈՒՄ	ՔԱՆ. հատ	ՔԱՇԸ կգ	ԸՆԴԱՄ. կգ
1	2	3	4	5	6
ՊՈՂՊԱՏԵ ՍՅՈՒՆԵՐ	1	□100x50x3 ГОСТ 30245-2003 ΣL=72.0 գծ.մ	-	-	475.2
	2*	□50x3 ГОСТ 30245-2003 ΣL=7.0 գծ.մ	-	-	29.8
	2	Դյուբել M12×150			120 հատ
	3*	-14×150×150 ГОСТ 19903-2015	30	2.47	74.1
ՊԱՐՁՈՒՆԱԿՆԵՐ, ԾՊԵՂՆԵՐ	3	□60x3 ГОСТ 30245-2003 ΣL=30.0 գծ.մ	-	-	156.0
	4*	□100x50x3 ГОСТ 30245-2003 ΣL=36.0 գծ.մ	-	-	237.6
ԿԱՎԱՐԱՄԱԾ	4	□40x3 ГОСТ 30245-2003 ΣL=68.0 գծ.մ	-	-	224.4
ԲԱՋՐԻՔ	5	□50x3 ГОСТ 30245-2003 ΣL=18.0 գծ.մ	-	-	76.5
ԲԱՋՐԻՔ		□20x3 ГОСТ 30245-2003 ΣL=98.0 գծ.մ	-	-	416.5
	Գունավոր պրոֆիլավոր թիթեղ ԿՊ-21-0.5 մմ				S=28.0 $մ^2$
	Դրոբ ցանց 25x25 բջիջով				S=3.9 $մ^2$
	Եռակցում				1690.1x1.5%=25.3 կգ
	Պողպատե էլեմենտների ներկում /2 շերտ/				

ԾԱՆՈԹՈՒԹՅՈՒՆ

1. Կոնստրուկցիայի էլեմենտների պողպատի դասը C245:
2. Եռքը կատարել Э42 տիպի էլեկտրոդներով:
3. Բոլոր չնշված կարերի K_f էջի չափը ընդունել ոչ ավել 1.2t /t - եռակցվող տարրերի հաստություններից նվազագույնն է/ և ոչ պակաս 4 մմ-ից:
3. Մոնտաժումից հետո բոլոր մետաղական մակերևույթները մաքրել կեղտից և յուղից, հիմնաներկել և ներկել 2 անգամ (համաձայն СНиП 2.03.11-85 պահանջներին):
4. Եռակցման աշխատանքներից հետո բոլոր եռակցված կարերը մաքրել շլաքից:

ՏՆՕՐԵՆ	Հ. ԽԱՉԱՏՐՅԱՆ	ՔԱՋԱՐԱՆ ՀԱՄԱՅՆՔԻ, ՏԵՐՅԱՆ 3-4 ՀԱՍՑԵՆԵՐԻ ԲԱԿԱՅԻՆ ՏԱՐԱԾՔԻ ԲԱՐԵԿԱՐԳՄԱՆ ՆԱԽԱԳԻԾ	
Ն.Գ.Ճ	Հ. ԲԱԴՈՅԱՆ		
ՃԱՐՏԱՐԱՊԵՏ	Ա. ԿԱՐԱՊԵՏՅԱՆ	ՃԱՐՏԱՐԱՊԵՏԱՇԻՆԱՐԱՐԱԿԱՆ ՄԱՍ	
ՃԱՐՏԱՐԱՊԵՏ	Խ. ՎԱՐԴԱՆՅԱՆ		
		ՏՂԱՎԱՐԻ ՀԱՆԳՈՒՅՑՆԵՐ, ՄԱՍՆԱԳԻՐ	ՓՈՒԼ: ԱՆ; ԹԵՐԹ: ՃՇ-19; ԹԵՐԹԵՐ: 24

ՃԱՐՏՇԻՆ
ՆԱԽԱԳԻԾ ԵՎ ԴԻԶԱՅՆ

ՏԱՂԱՎԱՐԻ ՆՍՏԱՐԱՆՆԵՐԻ ՄԱԿՆԻՇԱՎՈՐՄԱՆ ՀԱՏԱԿԱԳԻԾ Մ1:50

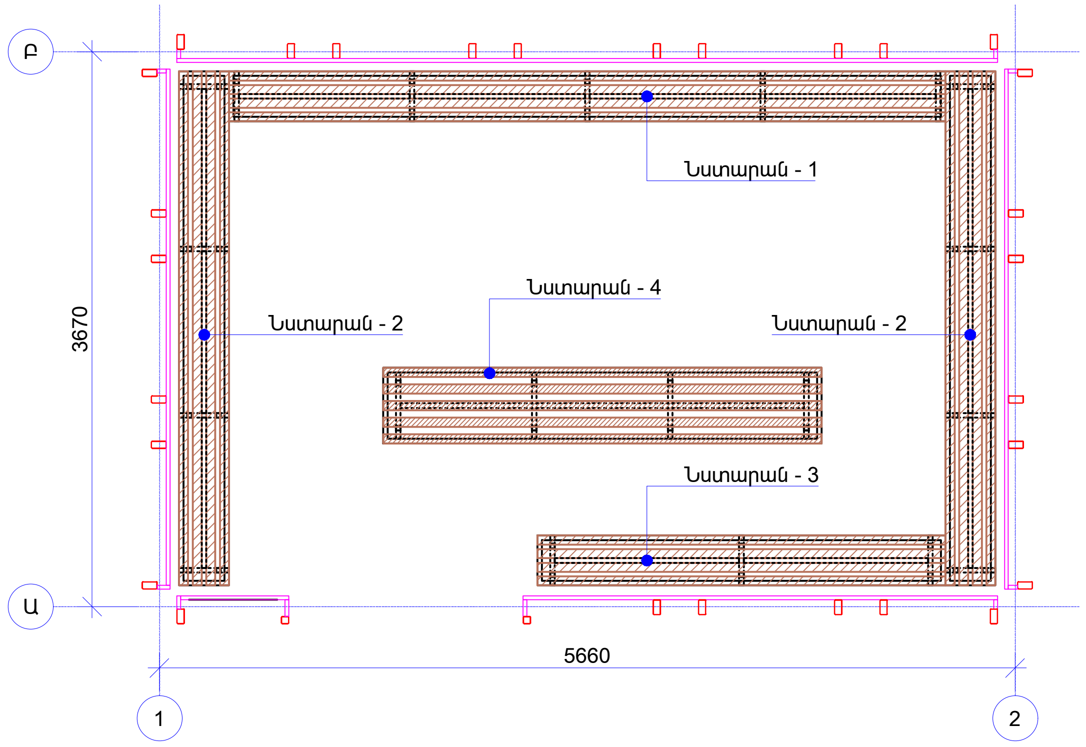

ՏԱՂԱՎԱՐԻ ՆՍՏԱՐԱՆ - 2-Ի ՀԱՏԱԿԱԳԻԾ Մ 1:50

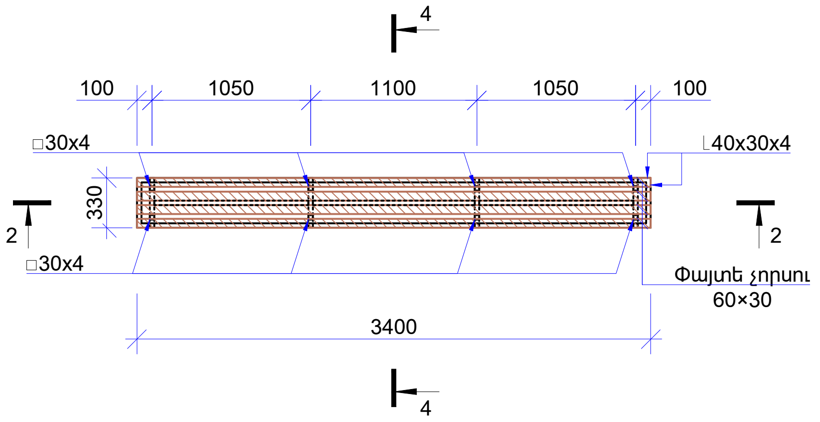

2-2 Մ 1:50

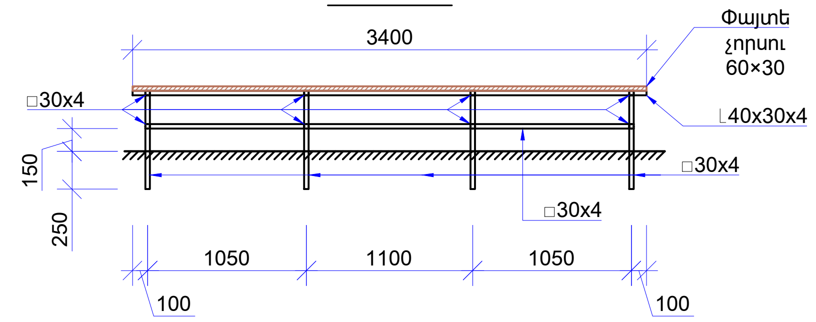

ՏԱՂԱՎԱՐԻ ՆՍՏԱՐԱՆ - 3-Ի ՀԱՏԱԿԱԳԻԾ Մ 1:50

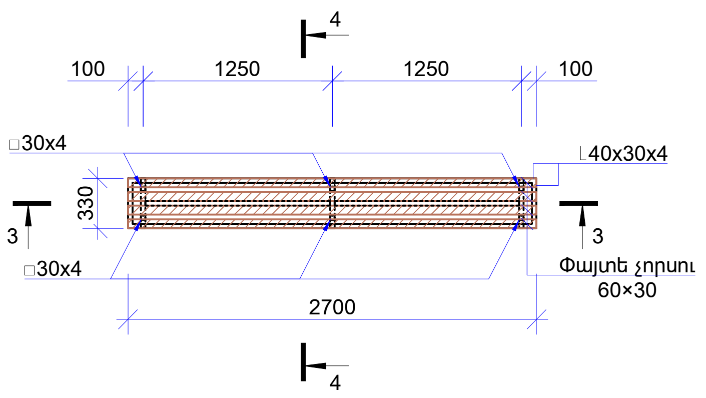

3-3 Մ 1:50

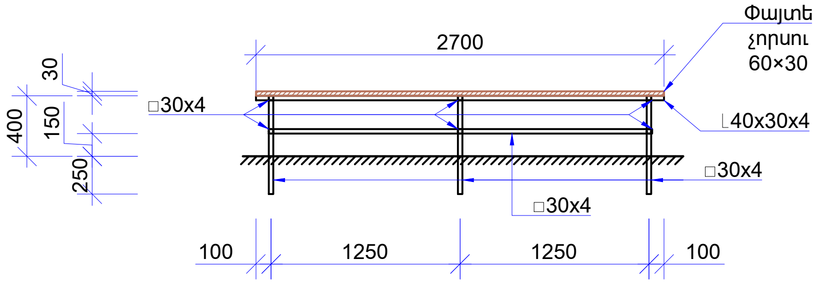

ՏԱՂԱՎԱՐԻ ՆՍՏԱՐԱՆ - 1-Ի ՀԱՏԱԿԱԳԻԾ Մ 1:50

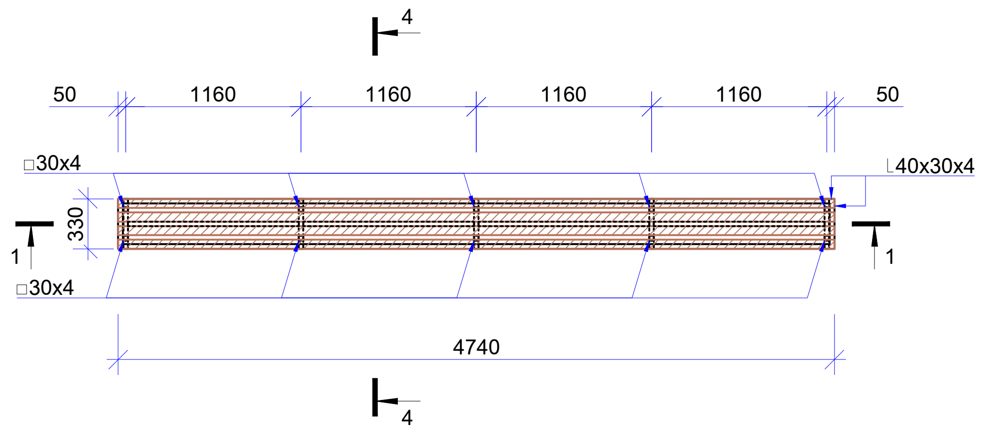

1-1 Մ 1:50

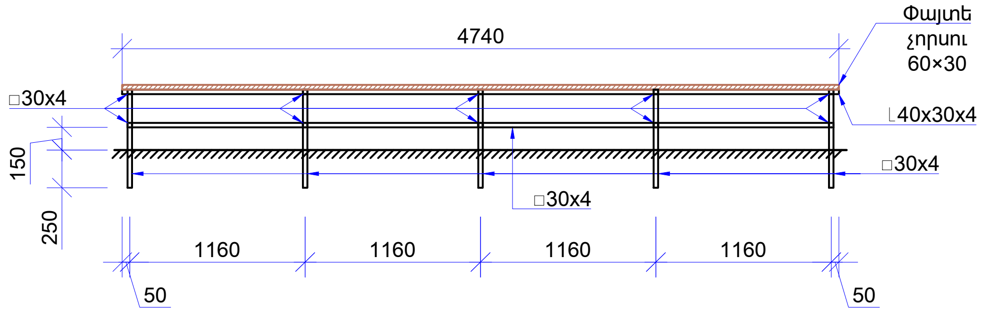

ՄԱՍՆԱԳԻՐ

ՄԱԿՆԻՇ	ԴԻՐՔ №	ԱՆՎԱՆՈՒՄ	ՔԱՆ. հատ	ՔԱՇԸ կգ	ԸՆԴԱՄ. կգ
1	2	3	4	5	6
ՏԱՂԱՎԱՐԻ ՆՍՏԱՐԱՆ - 1 /1 ՀԱՏ/	□30x4 ГОСТ 8639-82	ΣL=15.0 գծ.մ	-	-	45.6
	∟40x30x4 ГОСТ 8510-86	ΣL=10.6 գծ.մ	-	-	24.0
	Փայտե չորսու 60×30,			ΣL=20.0 գծ.մ	V=0.04 մ³
	Բետոնե հիմքերի իրականացում				V=0.13 մ³
ՏԱՂԱՎԱՐԻ ՆՍՏԱՐԱՆ - 2 /2 ՀԱՏ/	□30x4 ГОСТ 8639-82	ΣL=12.0 գծ.մ	-	-	36.5
	∟40x30x4 ГОСТ 8510-86	ΣL=7.8 գծ.մ	-	-	17.6
	Փայտե չորսու 60×30,			ΣL=14.0 գծ.մ	V=0.03 մ³
	Բետոնե հիմքերի իրականացում				V=0.1 մ³
ՏԱՂԱՎԱՐԻ ՆՍՏԱՐԱՆ - 3 /1 ՀԱՏ/	□30x4 ГОСТ 8639-82	ΣL=8.6 գծ.մ	-	-	26.1
	∟40x30x4 ГОСТ 8510-86	ΣL=6.3 գծ.մ	-	-	14.2
	Փայտե չորսու 60×30,			ΣL=12.0 գծ.մ	V=0.02 մ³
	Բետոնե հիմքերի իրականացում				V=0.08 մ³
	Եռակցում				218.1x1.5%=3.3 կգ
	Պողպատե էլեմենտների ներկում /2 շերտ/				

4-4 Մ 1:50

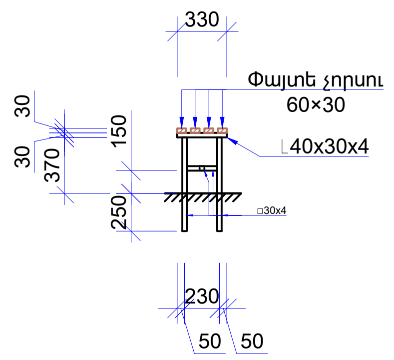

ԾԱՆՈԹՈՒԹՅՈՒՆ

1. Կոնստրուկցիայի էլեմենտների պողպատի դասը C245:
2. Եռքը կատարել Э42 տիպի էլեկտրոդներով:
3. Բոլոր չնշված կարերի K_f էջի չափը ընդունել ոչ ավել 1.2t /t - եռակցվող տարրերի հաստություններից նվազագույնն է/ և ոչ պակաս 4 մմ-ից:
3. Մոնտաժումից հետո բոլոր մետաղական մակերևույթները մաքրել կեղտից և յուղից, հիմնաներկել և ներկել 2 անգամ (համաձայն СНиП 2.03.11-85 պահանջներին):
4. Եռակցման աշխատանքներից հետո բոլոր եռակցված կարերը մաքրել շլաքից:

ՏՆՕՐԵՆ	Հ. ԽԱՉԱՏՐՅԱՆ	
Ն.Գ.Ճ	Հ. ԲԱԴՈՅԱՆ	
ՃԱՐՏԱՐԱՊԵՏ	Ա. ԿԱՐԱՊԵՏՅԱՆ	
ՃԱՐՏԱՐԱՊԵՏ	Խ. ՎԱՐԴԱՆՅԱՆ	

ՔԱՋԱՐԱՆ ՀԱՄԱՅՆՔԻ, ՏԵՐՅԱՆ 3-4 ՀԱՍՑԵՆԵՐԻ ԲԱԿԱՅԻՆ ՏԱՐԱԾՔԻ ԲԱՐԵԿԱՐԳՄԱՆ ՆԱԽԱԳԻԾ

ՃԱՐՏԱՐԱՊԵՏԱՇԻՆԱՐԱՐԱԿԱՆ ՄԱՍ

ՏԱՂԱՎԱՐԻ ՆՍՏԱՐԱՆՆԵՐԻ ՄԱԿՆԻՇԱՎՈՐՄԱՆ ՀԱՏԱԿԱԳԻԾ	ՓՈՒԼ	ԹԵՐԹ	ԹԵՐԹԵՐ
	ԱՆ	ՃՇ-20	24

ՃԱՐՏՇԻՆ
ՆԱԽԱԳԻԾ ԵՎ ԴԻԶԱՅՆ

ՏԱՂԱՎԱՐԻ ՄԵՏԱՂԱԿԱՆ ՍԵՂԱՆԻ ՀԱՏԱԿԱԳԻԾ Մ 1:50

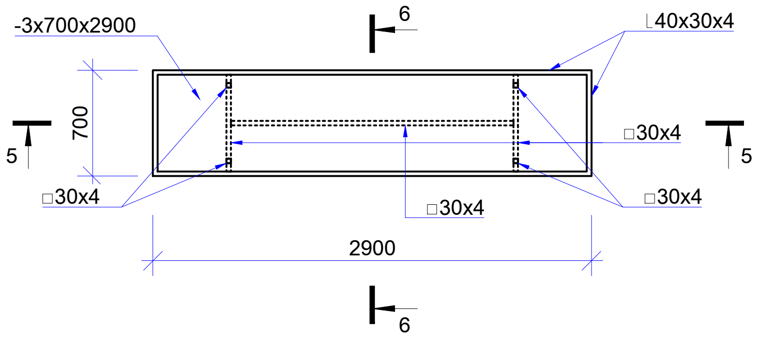

5-5 Մ 1:50

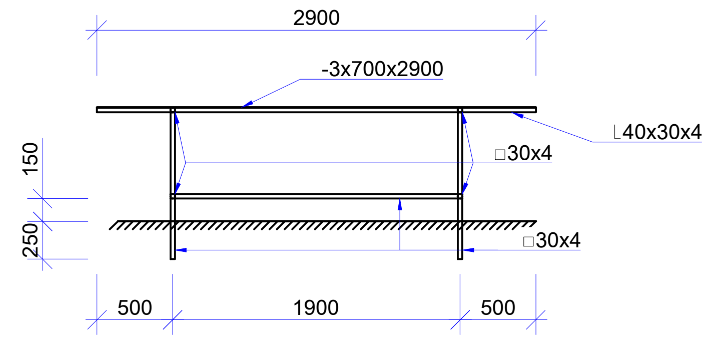

6-6 Մ 1:50

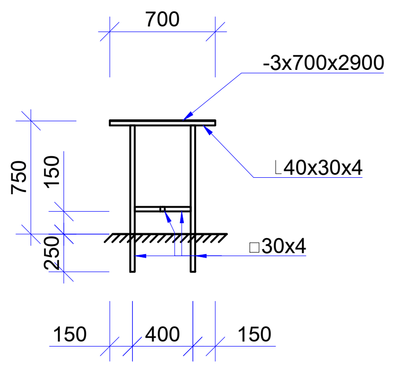

ՏԱՂԱՎԱՐԻ ՆՍՏԱՐԱՆ - 4-Ի ՀԱՏԱԿԱԳԻԾ Մ 1:50

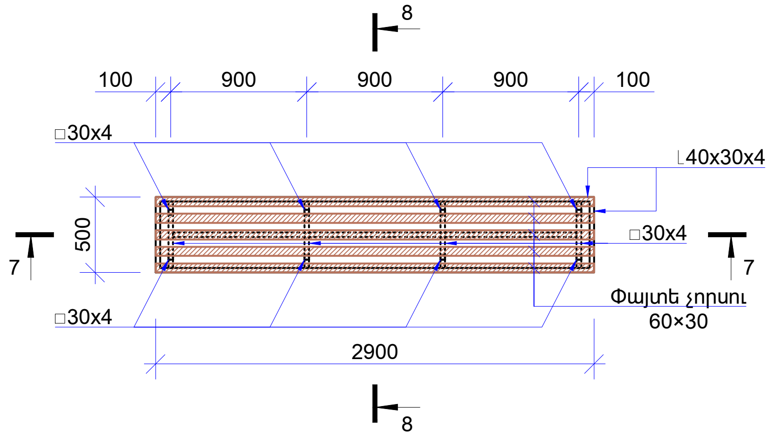

7-7 Մ 1:50

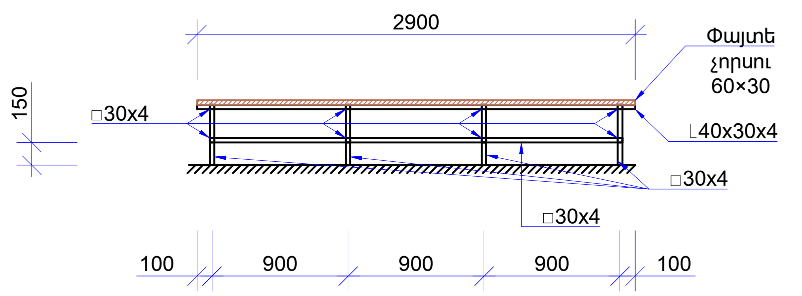

8-8 Մ 1:50

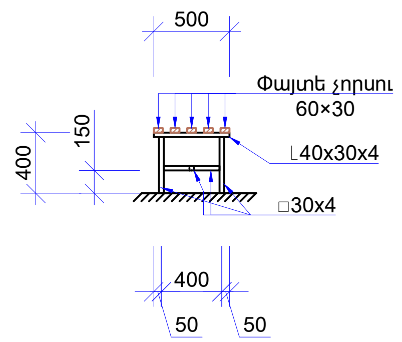

ՄԱՍՆԱԳԻՐ

ՄԱԿՆԻՇ	ԴԻՐՔ №	ԱՆՎԱՆՈՒՄ		ՔԱՆ. հատ	ՔԱՇԸ կգ	ԸՆԴԱՄ. կգ
1	2	3		4	5	6
ՏԱՂԱՎԱՐԻ ՄԵՏԱՂԱԿԱՆ ՍԵՂԱՆ /1 ՀԱՏ/	□30x4 ГОСТ 8639-82		ΣL=9.0 գծ.մ	-	-	27.4
	⌊40x30x4 ГОСТ 8510-86		ΣL=7.6 գծ.մ	-	-	17.2
	-3×700×2900 ГОСТ 19903-2015,		S=2.1 մ^2	-	-	49.5
	Բետոնե հիմքերի իրականացում					V=0.05 մ^3
ՏԱՂԱՎԱՐԻ ՆՍՏԱՐԱՆ - 4 /1 ՀԱՏ/	□30x4 ГОСТ 8639-82		ΣL=9.0 գծ.մ	-	-	27.4
	⌊40x30x4 ГОСТ 8510-86		ΣL=7.2 գծ.մ	-	-	16.3
	Փայտե չորսու 60×30,		ΣL=15.0 գծ.մ			V=0.03 մ^3
	Բետոնե հիմքերի իրականացում					V=0.1 մ^3
	Եռակցում					140.8x1.5%=2.1 կգ
	Պողպատե էլեմենտների ներկում /2 շերտ/					

ՏՆՕՐԵՆ	Հ. ԽԱՉԱՏՐՅԱՆ	ՔԱՋԱՐԱՆ ՀԱՄԱՅՆՔԻ, ՏԵՐՅԱՆ 3-4 ՀԱՍՑԵՆԵՐԻ ԲԱԿԱՅԻՆ ՏԱՐԱԾՔԻ ԲԱՐԵԿԱՐԳՄԱՆ ՆԱԽԱԳԻԾ
Ն.Գ.Ճ	Հ. ԲԱՂՈՅԱՆ	
ՃԱՐՏԱՐԱՊԵՏ	Ա. ԿԱՐԱՊԵՏՅԱՆ	ՃԱՐՏԱՐԱՊԵՏԱՇԻՆԱՐԱՐԱԿԱՆ ՄԱՍ
ՃԱՐՏԱՐԱՊԵՏ	Խ. ՎԱՐԴԱՆՅԱՆ	

ՏԱՂԱՎԱՐԻ ՄԵՏԱՂԱԿԱՆ ՍԵՂԱՆԻ ՀԱՏԱԿԱԳԻԾ	ՓՈՒԼ	ԹԵՐԹ	ԹԵՐԹԵՐ
	ԱՆ	ՃՇ- 21	24

ՃԱՐՏՇԻՆ
ՆԱԽԱԳԻԾ ԵՎ ԴԻԶԱՅՆ

ՄԵՏԱՂԱԿԱՆ ՀԵՆԱՍՅՈՒՆ Մ 1:50

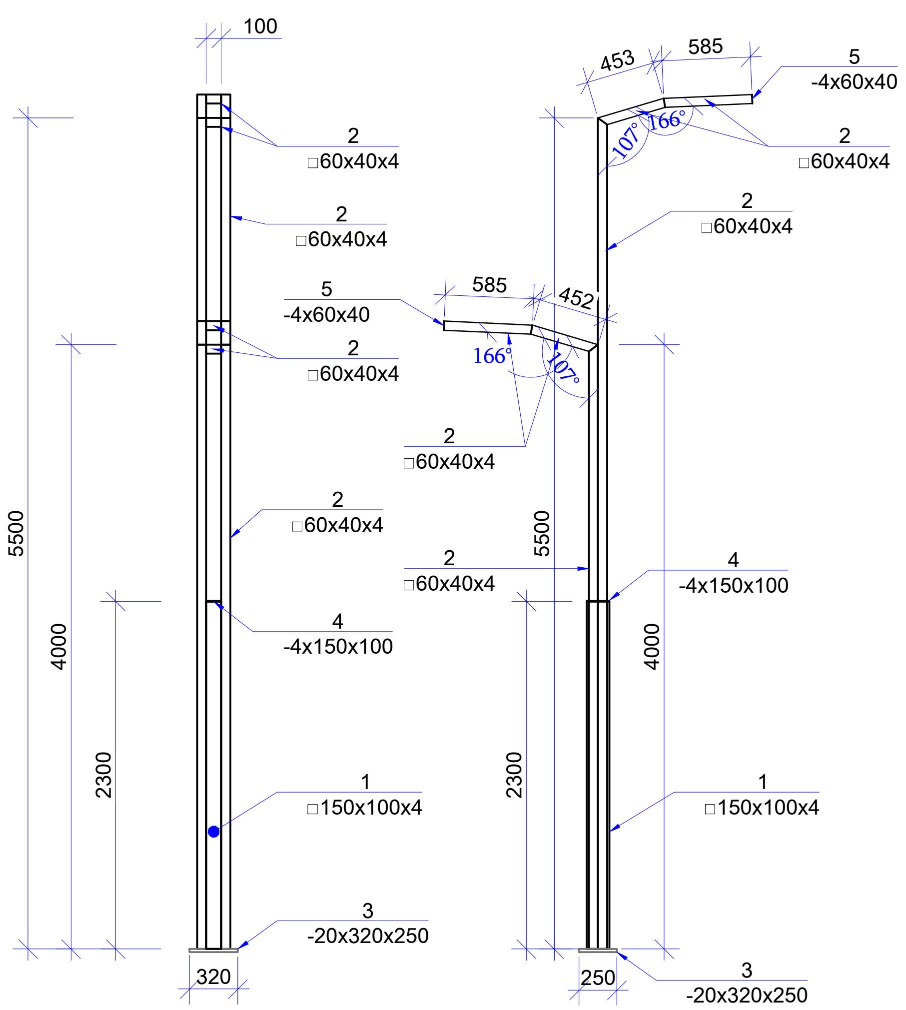

ԿԵՏԱՅԻՆ ՀԻՄՔԻ ՀԱՏԱԿԱԳԻԾ Մ 1:20

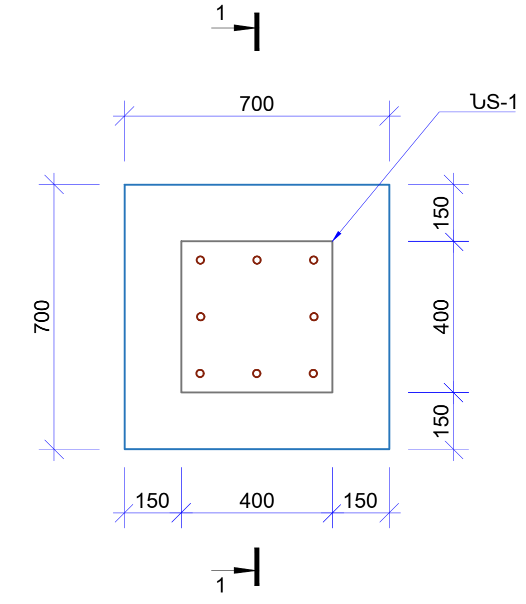

1-1 Մ 1:20

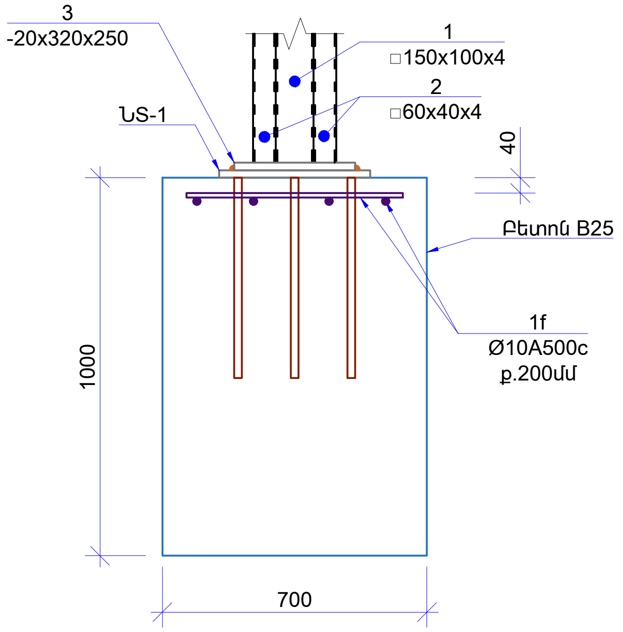

ՆԵՐԴԻՐ ՏԱՐՐ - "ՆՏ-1" Մ 1:20

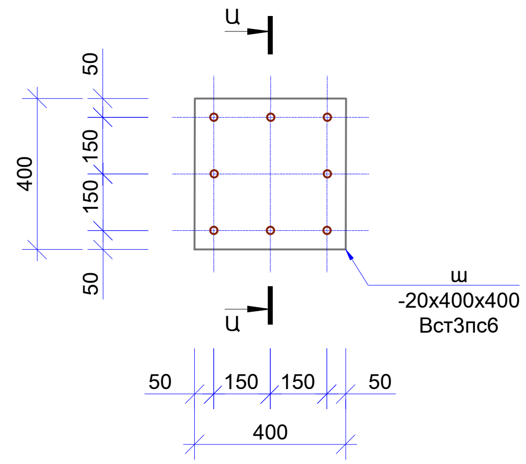

Ա-Ա Մ 1:20

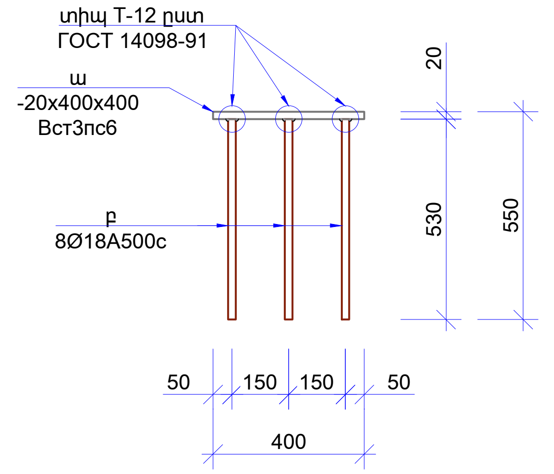

ՄԱՍՆԱԳԻՐ

ՄԱԿՆԻՇ	ԴԻՐՔ №	ԱՆՎԱՆՈՒՄ	ՔԱՆ. հատ	ՔԱՇԸ կգ	ԸՆԴԱՄ. կգ
1	2	3	4	5	6
ՀԻՄՔ /11 ՀԱՏ/	1f	Ø10 A500c ΣL=6.0 գծ.մ	-	-	18.5
		Բետոն B20 դասի V=0.5 մ^3			
		Նախապատրաստական շերտ բետոն B12.5 դասի V=0.1 մ^3			
	ՆՏ-1	-20x300x300	1	14.10	14.1
		Ø18 A500c ΣL=4.5 գծ.մ	-	-	9.0

ՄԱՍՆԱԳԻՐ

ՄԱԿՆԻՇ	ԴԻՐՔ №	ԱՆՎԱՆՈՒՄ	ՔԱՆ. հատ	ՔԱՇԸ կգ	ԸՆԴԱՄ. կգ
1	2	3	4	5	6
ՀԵՆԱՍՅՈՒՆ /11 ՀԱՏ/	1	□150x100×4 ГОСТ 30245-2003 L=2300	1	34.2	34.2
	2	□60x40×4 ГОСТ 30245-2003 ΣL=24.0 գծ.մ	-	-	130.8
	3	-14×320×250 ГОСТ 19903-2015	1	8.7	8.7
	4	-4×150×100 ГОСТ 19903-2015	1	0.47	0.47
	5	-4×60×40 ГОСТ 19903-2015	4	0.07	0.3
	Եռակցում				174.5x1.5%=2.6 կգ
	Պողպատե էլեմենտների ներկում /2 շերտ/				

ՏՆՕՐԵՆ	Հ. ԽԱՉԱՏՐՅԱՆ		ՔԱՋԱՐԱՆ ՀԱՄԱՅՆՔԻ, ՏԵՐՅԱՆ 3-4 ՀԱՍՑԵՆԵՐԻ ԲԱԿԱՅԻՆ ՏԱՐԱԾՔԻ ԲԱՐԵԿԱՐԳՄԱՆ ՆԱԽԱԳԻԾ		
Ն.Գ.Ճ	Հ. ԲԱԴՈՅԱՆ				
ՃԱՐՏԱՐԱՊԵՏ	Ա. ԿԱՐԱՊԵՏՅԱՆ		ՃԱՐՏԱՐԱՊԵՏԱՇԻՆԱՐԱՐԱԿԱՆ ՄԱՍ		
ՃԱՐՏԱՐԱՊԵՏ	Խ. ՎԱՐԴԱՆՅԱՆ				
			ՄԵՏԱՂԱԿԱՆ ՀԵՆԱՍՅՈՒՆ, ՄԱՍՆԱԳԻՐ	ՓՈՒԼ	ԹԵՐԹ
				ԱՆ	ՃՇ-22

ԹԵՐԹԵՐ 24

ՃԱՐՏՇԻՆ
ՆԱԽԱԳԻԾ ԵՎ ԴԻԶԱՅՆ

Բացատրագիր

Սույն նախագիծով նախատեսվում է Քաջարան քաղաքում իրականացնել Տերյան փողոց 3-4հասցեի բակային տարածքում այգու տարածքի արտաքին լուսավորության իրականացում:

Լուսավորության էլ. սնուցումն նախատեսվում է իրականացնել այգու լուսավորության հենարանի վրա ամրակցված լուսավորության արկղից:

Լուսավորության արկղից առանձին խմբերով իրականացվում է տարածքում տեղակայված լուսատուների էլ. սնուցումը:

1-ին խմբերի սնուցման ՎՎԳ 5x1.5մմ² կտրվածքի մալուխով իրականացվում է հողում և հենապատի վրա տեղադրված 10Վտ և 12 Վտ հզորության LED լուսատուների էլեկտրամատակարարումը:

2 -րդ խմբի սնուցման ՎՎԳ 3x1.5մմ² կտրվածքի մալուխով իրականացվում է աստիճանավանդակների տակ տեղակայցած 24 Վտ հզորության խողովակ-ժապավենների էլեկտրամատակարարումը:

3-րդ խմբի 60 վտ LED լուսատուների սնուցման ՎՎԳ 5x1.5մմ² կտրվածքի մալուխները դուրս գալով լուսավորության արկղից ստորգետնյա մալուխագծով շարունակվում են մինչև նոր տեղադրվող մետաղական հենասյուն, որտեղ կատարվում է ճյուղավորում մինչև այդ հենասյան վրա տեղադրված լուսատու: Ճյուղավորման համար հենասյան վրա գետնից 0.5մ բարձրության վրա նախատեսվում է տեղադրել ճյուղավորման տուփ: ճյուղավորվելով առաջին հենասյուններից մալուխները խրամուղով շարունակվում են մոնտաժվել նոր տեղադրվող հենասյուներ` կատարելով նմանատիպ ճյուղավորումներ դեպի այդ հենասյուների վրա տեղադրված լուսատուներ:

Նշված խմբերի սնուցման 60 վտ LED լուսատուների ՎՎԳнг 3x1.5 մալուխների երկարությունը հաշվարկված է` հաշվի առնելով լուսատուների տեղադրման բարձրությունը 5մ:

Մալուխը խրամուղում տեղադրվում է օծածև` մեխանիկական լարումներից և ջերմային դեֆորմացիաներից խուսափելու համար:

Մալուխի թեքման կորի ներքին շառավիղը պետք է լինի ոչ պակաս, քան մալուխի տրամագծի 15- պատիկը:

Տարածքի արտաքին լուսավորության բոլոր լուսատուների տիպերի ընտրությունը և նրանց մոնտաժումը հենասյուների վրա կատարվում է պատվիրատուի կողմից:

Նախագծով նախատեսվում է տարածքում տեղադրվող ծայրային մետաղական հենասյուները անհրաժեշտ է հողանցել` կառուցելով հողանցման կոնտուր:

ՊԱՅՄԱՆԱԿԱՆ ՆՇԱՆՆԵՐ		
ՏԵՍԱԿ	ԱՆՎԱՆՈՒՄ	ՄԱԿԵՐԵ ՔՄ
	Ուժային արկղ հենասյան վրա	min. 1500մմ
	Լուսատու LED IP65	60 Վտ, 1ֆազ
	Լուսատու LED IP67	12 Վտ, 1ֆազ
	Լուսատու LED IP44	10վտ, 1ֆազ
	Լուսատու LED IP67, L=5մ	24վտ, 1ֆազ
	Մալուխ	
	Ճյուղավորման տուփ	

ԱՇԽԱՏԱՆՔԱՅԻՆ ԳԾԱԳՐԵՐԻ ՑԱՆԿ

N Ը/Կ	ԱՆՎԱՆՈՒՄ	ԹԵՐԹ
1	ԸՆԴՀԱՆՈՒՐ ՏՎՅԱԼՆԵՐ	ԷS-01
2	ԾԱՎԱԼԱԹԵՐԹ	ԷS-02
3	ԳԼԽԱՎՈՐ ՀԱՏԱԿԱԳԻԾ	ԷS-03
4	ՄԵՏԱՂԱԿԱՆ ՀԵՆԱՍՅՈՒՆ, ԿՏՐՎԱԾՔՆԵՐ	ԷS-04

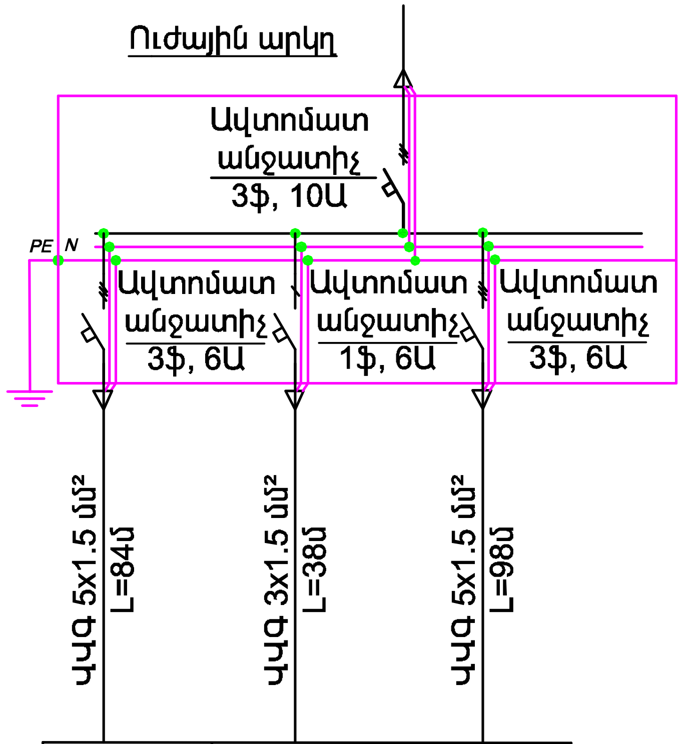

1-ին խումբ	2-րդ խումբ	3-րդ խումբ
Լուսավոր. 0.22 կՎՏ, 1ֆազ	Լուսավոր. 0.11 կՎՏ, 1ֆազ	Լուսավոր. 1.32 կՎՏ, 1ֆազ

ՏՆՕՐԵՆ	Հ. ԽԱՉԱՏՐՅԱՆ		ՔԱՋԱՐԱՆ ՀԱՄԱՅՆՔԻ, ՏԵՐՅԱՆ 3-4 ՀԱՍՑԵՆԵՐԻ ԲԱԿԱՅԻՆ ՏԱՐԱԾՔԻ ԲԱՐԵԿԱՐԳՄԱՆ ՆԱԽԱԳԻԾ			
ՆԱԽԱԳԾՈՂ	Ա. ՀՈՎՀԱՆՆԻՍՅԱՆ					
			ԷԼԵԿՏՐԱՏԵԽՆԻԿԱԿԱՆ ՄԱՍ			
			ԸՆԴՀԱՆՈՒՐ ՏՎՅԱԼՆԵՐ	ՓՈՒԼ	ԹԵՐԹ	ԹԵՐԹԵՐ
				ԱՆ	ԷS- 01	4

ՆԱԽԱԳԻԾ ԵՎ ԴԻԶԱՅՆ

Ծավալաթերթ				
ՀՀ	ԱՆՎԱՆՈՒՄ	ԲՆՈՒԹԱԳԻՐ	Չ/Մ	ՔԱՆԱԿ
	Այգու լուսավորության վահանակ			
1	Մետաղական պահարան էլ. սարքավորումների տեղադրման համար 400x350x140մմ		հատ	1
2	Ավտոմատ անջատիչ B բնութագիր	3Ֆ,10 Ա		1
3	Ավտոմատ անջատիչ B բնութագիր	3Ֆ,6 Ա	հատ	2
4	Ավտոմատ անջատիչ C բնութագիր	1Ֆ,6 Ա	հատ	1
5	Մագնիսական թողարկիչ	10 Ա	հատ	1
6	Փոխանջատիչ միաֆազ եռադիրք	1Ֆ,10 Ա	հատ	2
7	Ֆոտոռելե դատչիկով		հատ	1
8	Լուսադիմադրություն		հատ	1
9	Եռաբևեռ զուգորդիչ L=0.3մ,	10 Ա	հատ	3
10	Din քանոն		մ	0,300
11	Մետաղական հարթաթիթեղ	300մմ	մ	2,1
12	0,4 կՎ մալուխ պղնձե	ՎՎԳ 5*1,5մմ²	մ	182
13	0,22 կՎ մալուխ պղնձե	ՎՎԳ 3*1,5մմ²	մ	119
14	Պղնձե ծայրակալներ մալուխի համար	1,5մմ²	հատ	86
15	LED լուսատու հենասյան IP 65	60 վտ	հատ	22
16	LED լուսատու IP 65 հողի մեջ դրվող	12 վտ	հատ	10
17	LED լուսատու IP 65 հողի մեջ դրվող	10 վտ	հատ	10
18	Լուսատու LED IP67, L=5մ, խողովակ-ժապավեն	24վտ	հատ	6
19	Մետաղական տուփախողովակ թափանցիկ կափարիչով L=3մ, IP67	40x40մմ	հատ	10
20	Ճկախողովակ մալուխի համար	Ø20մմ,	մ	2
21	Ճյուղավորման տուփ IP65		հատ	21
22	Հենասյան կանգնակ (տես կոնստրուկտորական մասում)		հատ	11
	ՀՈՂԱՅԻՆ ԱՇԽԱՏԱՆՔՆԵՐ ՄԱԼՈՒԽԻ ՓՌՄԱՆ ՀԱՄԱՐ			
1	246 մ երկարության խրամուղու փորում	(0.5+0.35)/2x0,8մ	մ³	83.64
2	Ավազի փռում 1 մալուխի համար		մ³	17.22
3	Հետլիցք		մ³	66.42
	ՀՈՂԱՆՑՄԱՆ ՑԱՆՑ			
1	Ուղղահայաց հողանցում անկյունային պողպատով, L=2,5մ	50x50x5 մմ	հատ	9.0
2	Հորիզոնական հողանցում շերտավոր պողպատով	Б (40x4)մմ	մ	4.0
3	Հորատում հողանցման անկյունակների համար		մ	9.0
4	Խրամուղու փորում (0.5x0.3x4)		մ³	0.6
5	Հողի հետլիցք փոսորակներում		մ³	0.6

ՏՆՕՐԵՆ	Հ. ԽԱՉԱՏՐՅԱՆ	ՔԱՋԱՐԱՆ ՀԱՄԱՅՆՔԻ, ՏԵՐՅԱՆ 3-4 ՀԱՍՑԵՆԵՐԻ ԲԱԿԱՅԻՆ ՏԱՐԱԾՔԻ ԲԱՐԵԿԱՐԳՄԱՆ ՆԱԽԱԳԻԾ
ՆԱԽԱԳԾԵՑ	Ա. ՀՈՎՀԱՆՆԻՍՅԱՆ	ԷԼԵԿՏՐԱՏԵԽՆԻԿԱԿԱՆ ՄԱՍ

ԳԼԽԱՎՈՐ ՀԱՏԱԿԱԳԻԾ	ՓՈՒԼ	ԹԵՐԹ	ԹԵՐԹԵՐ
	ԱՆ	ԷՏ- 02	4

ՀԱՐՏԵՃԻՆ
ՆԱԽԱԳԻԾ ԵՎ ԴԻԶԱՅՆ

ԲԱՐԵԿԱՐԳՄԱՆ ՀԱՏԱԿԱԳԻԾ Մ 1:200

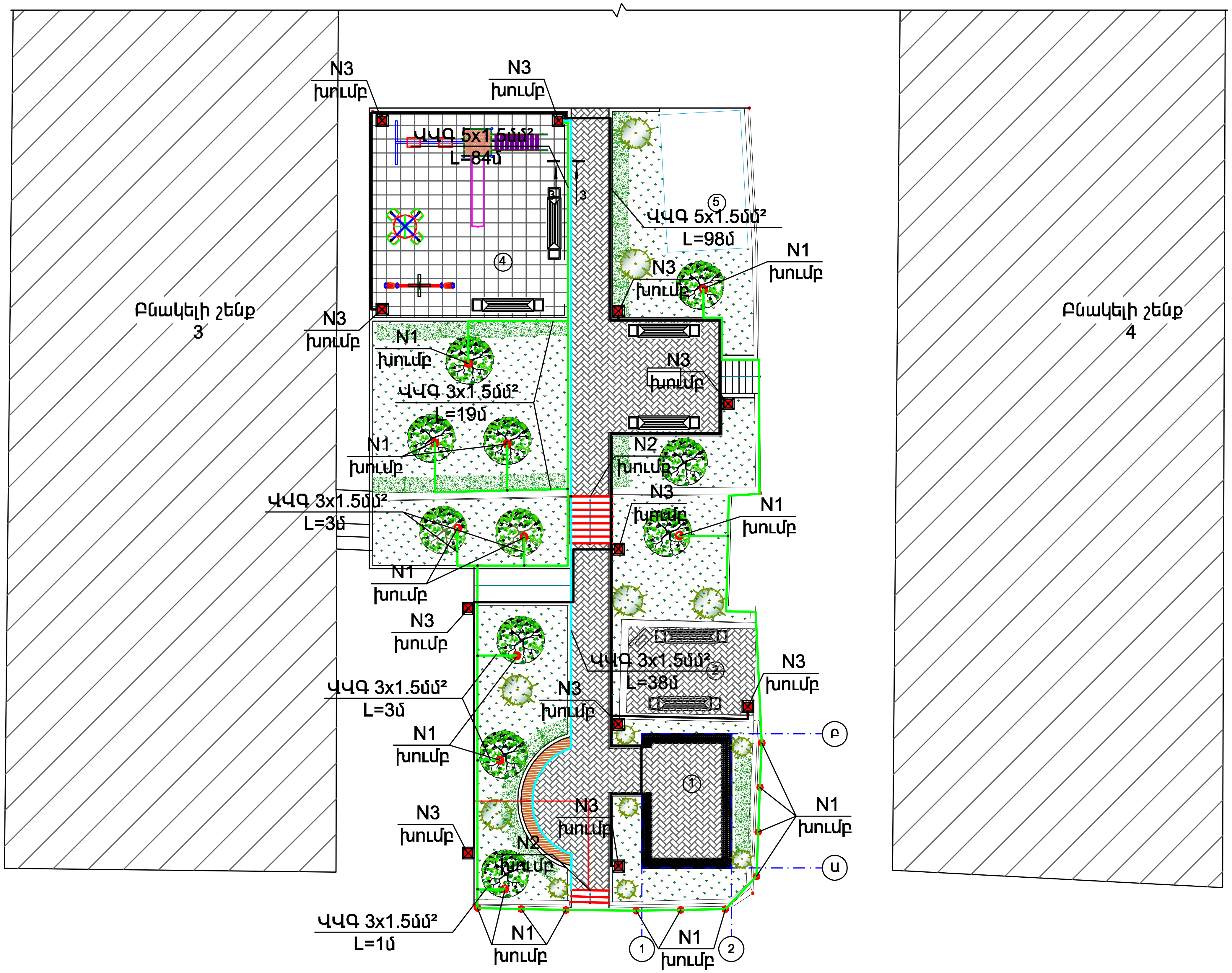

ՏՆՕՐԵՆ	Հ. ԽԱՉԱՏՐՅԱՆ		ՔԱՋԱՐԱՆ ՀԱՄԱՅՆՔԻ, ՏԵՐՅԱՆ 3-4 ՀԱՍՑԵՆԵՐԻ ԲԱԿԱՅԻՆ ՏԱՐԱԾՔԻ ԲԱՐԵԿԱՐԳՄԱՆ ՆԱԽԱԳԻԾ
ՆԱԽԱԳԾՈՂ	Ա. ՀՈՎՀԱՆՆԻՍՅԱՆ		
			ԷԼԵԿՏՐԱՏԵԽՆԻԿԱԿԱՆ ՄԱՍ

	ՓՈՒԼ	ԹԵՐԹ	ԹԵՐԹԵՐ
ԳԼԽԱՎՈՐ ՀԱՏԱԿԱԳԻԾ	ԱՆ	ԷՏ-03	4

ՄԵՏԱՂԱԿԱՆ ՀԵՆԱՍՅՈՒՆ

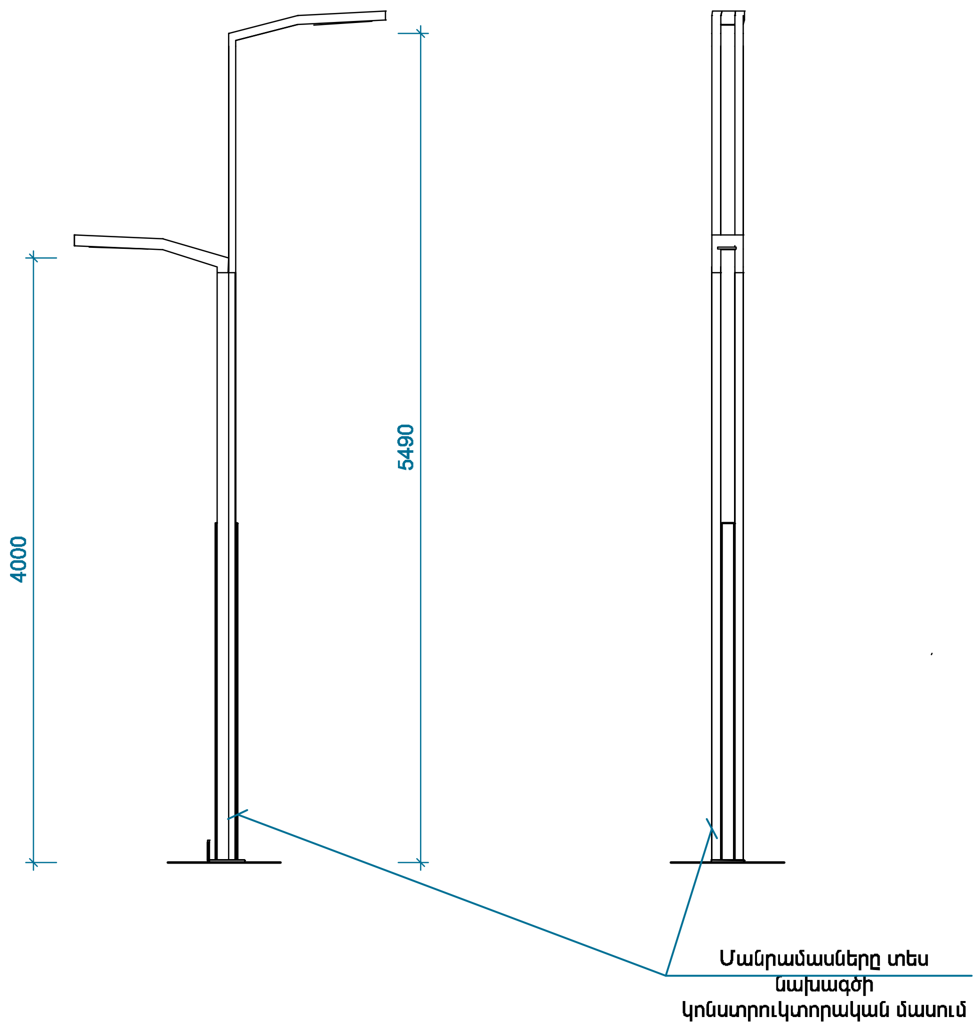

Կտրվածք

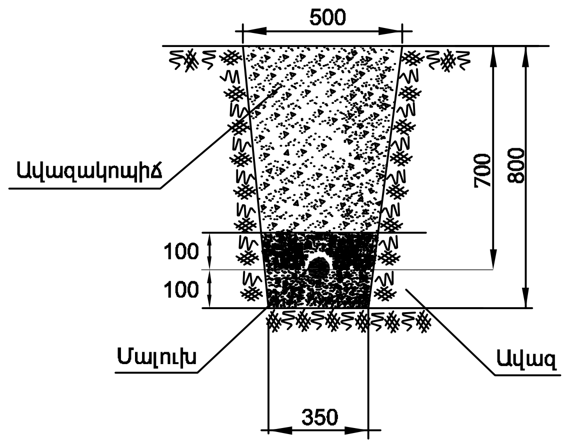

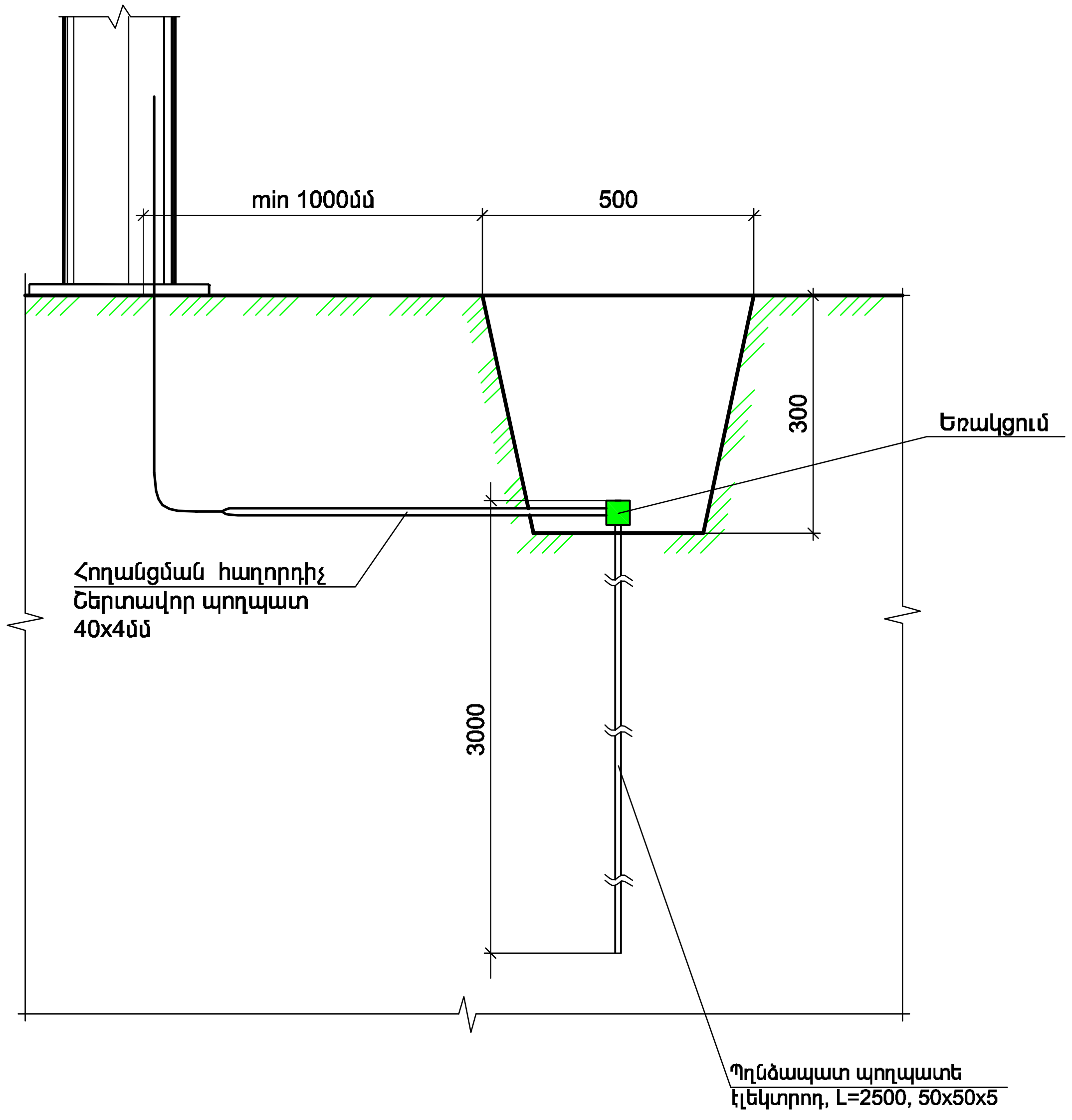

Ծանոթություն

Լուսավորության հենասյան մանրամասները տես նախագծի կոնստրուկտորական մասում:

ՏՆՕՐԵՆ	Հ. ԽԱՉԱՏՐՅԱՆ		ՔԱՔԱՐԱՆ ՀԱՄԱՅՆՔԻ, ՏԵՐՅԱՆ 3-4 ՀԱՍՑԵՆԵՐԻ ԲԱԿԱՅԻՆ ՏԱՐԱԾՔԻ ԲԱՐԵԿԱՐԳՄԱՆ ՆԱԽԱԳԻԾ			
ՆԱԽԱԳԾԵՑ	Ա. ՀՈՎՀԱՆՆԻՍՅԱՆ					
			ԷԼԵԿՏՐԱՏԵԽՆԻԿԱԿԱՆ ՄԱՍ			
			ՄԵՏԱՂԱԿԱՆ ՀԵՆԱՍՅՈՒՆ, ԿՏՐՎԱԾՔՆԵՐ	ՓՈՒԼ	ԹԵՐԹ	ԹԵՐԹԵՐ
				ԱՆ	ԷՏ- 04	4

ՀԱՐՏՈՒՆ
ՆԱԽԱԳԻԾ ԵՎ ԴԻԶԱՅՆ

ԲԱՑԱՏՐԱԳԻՐ

Շինարարության կազմակերպման նախագծով նախատեսվում է նախապատրաստել`<ՔԱՋԱՐԱՆ ՀԱՄԱՅՆՔԻ, ՏԵՐՅԱՆ 2-3 ՀԱՍՑԵՆԵՐԻ ԲԱԿԱՅԻՆ ՏԱՐԱԾՔԻ ԲԱՐԵԿԱՐԳՄԱՆ ՆԱԽԱԳԻԾ> կառուցման շինարարական աշխատանքներ:

Տրանսպորտի ելումուտի համար տեղադրել երթևեկության կանոնները ազդարարող նշաններ:

Օբյեկտի կառուցման շինարարության ընթացքում պահպանել անվտանգության տեխնիկայի կանոնները:

Շինհրապարակից դուրս տարածքում պահպանել պատշաճ մաքրություն: Շինարարական նյութերի պահեստավորումը ելնել շինհրապարակի առկա վիճակից և դրանց ներկրումը կատարել պահեստավորման համար նախատեսված մակերեսներից: Անրաժեշտ շինարարական բոլոր նյութերը բերվում են շինհրապարակ և բեռնաթափման հարթակներից տեղափոխվում է ժամանակավոր փակ պահեստ` պատգարակներով,իսկ առաջին հարկի կառուցումից հետո պահեստավորումը իրականացվում է շինության ներսում: Շինարարության նյութատեխնիկական մատակարարումը նախատեսվում է շինարարական ինդուստրիայի ձեռնարկություններից: Առաքումը ծրագրվում է այնպիսի պարբերականությամբ, որ ապահովվի աշխատանքային անընդհատությունը (մինիմում 3 օրվա տևողությամբ):

Առանձին ամրանային ձողերը և կմախքները ,մետաղական կոնստրուկցիաները, մոնտաժային իրերը, հարդարման նյութերը ավտոմոբիլային փոխադրամիջոցներով` բերվում են շինարարական հրապարակ, որտեղ կատարվում է դրանց պահեստավորումը և տեղադրումը:

Շինհրապարակում նախատեսվում է ժամանակավոր էլեկտրամատակարարում և ջրամատակարարում:

Կոնստրուկցիաների ամրանավորումից առաջ` ամրանները պետք է մաքրված լինի կեղտից և ժանգից:

Շինմոնտաժային աշխատանքների բարձր որակն ու հուսալիությունն ապահովվում է շինարարական - մոնտաժային աշխատանքների արտադրական հսկման միջոցով, որն իրենից ներկայացնում է շինարարական արտադրանքի բոլոր փուլերում իրականացվող տեխնիկական, տնտեսագիտական և կազմակերպչական միջոցառումների համալիր:

Բետոնի խտացումը անրաժեշտ է իրականացնել խորքային և մակերեսային թրթռիչներով:Մարդկանց շարժումը բետոնացված մակերևույթների վրա և կաղապարամածի տեղադրումը թույլատրվում է բետոնի 1.5 ՄՊա ամրության ձեռքբերումից հետո:

ԱՆՎՏԱՆԳՈՒԹՅԱՆ ՏԵԽՆԻԿԱՅԻ ՀՐԱՀԱՆԳՆԵՐ

1.Էլեկտրաեռակցման աշխատանքների և բետոնային շաղախի խտացման ժամանակ անհրաժեշտ է եռակցվող ամրանները և թրթռիչը հողակցել:

2.Ամրանների եռակցման ժամանակ եռակցողները պետք է ունենան անհատական պաշտպանության միջոցներ:

3.Բադյայից բետոնային շաղախի բեռնաթափման ժամանակ դինամիկ ուժերից խուսափելու համար բադյայի ներքևի մասից մինչև բեռնաթափվող մակարդակը եղած տարածությունը չպետք է գերազանցի 1 մետրը:

4.Շինարարական աշխատանքներից առաջ,ամեն օր ստուգել շին հրապարակում առկա մեքենա-մեխանիզմերի, սարքավորումների, ցանկապատերի և այլ շին գործիքների սարքինությունը ու կայունությունը:

5.Չի թույլատրվում.

- Օգտագործել ալկոհոլ աշխատանքային վայրում և աշխատանքի ժամանակ: Ծխել թույլատրվում է միայն հատուկ տրամադրված վայրերում,
- Գտնվել ավտոկռունկով տեղաշարժվող բեռի շարժման գոտում,
- Քաշել-ձգել բարձրացվող կամ իջեցվող բեռը,
- Մարդկանց տեղափոխումը ավտոկռունկով:

Շինարարական բեռի բարձրացման ժամանակ պահպանել մինիմում 1 մ հեռավորություն` բարձրացվող բեռից:

Այն բեռները, որոնց երկարությունը գերազանցում է 6մ-ը, իսկ սեփական քաշը 3 տ-ն,պահանջվում է հատուկ զգուշություն տեխափոխման և մոնտաժման ժամանակ:

Ա Ր Տ Ա Դ Ր Ո Ւ Թ Յ Ա Ն   Ց Ո Ւ Ց Ո Ւ Մ Ն Ե Ր

1. Կոնստրուկցիաների արտակաղապարումը կատարել բետոնի կողմից 70% R ամրություն ձեռք բերելուց հետո:
2. Բետոնացումից առաջ կաղապարամածը մաքրել ջրի շիթով պետք է մաքրվի, և փայտե վահանները թրջել:
3. Հորիզոնական գծային կոնստրուկցիաների բետոնացումը սկսել սյուների բետոնացումից 1-2 ժամ հետո (բետոնացումը իրականացնել փուլերով):
4. Բետոնացման վերսկսումը իրականացնել, երբ բետոնը աշխատանքային կարերում ձեռք կբերի առնվազն 15կգ/սմ2/ ամրություն:
5. Ձմեռային պայմաններում բետոնացման եղանակը ակտիվ թերմոսն է:
6. Բետոնախառնուրդը տաքացնել կոնքերում մինչև 60o…80oC ջերմաստիճանը:
7. Ամառվա ընթացքում կատարվող բետոնացումից հետո, այդ մակերևույթը թրջել ջրի շիթով(առավոտյան կամ երեկոյան):

ԱՇԽԱՏԱՆՔԱՅԻՆ ՆԱԽԱԳԾԻ ՑԱՆԿԸ			
Հ/Հ	ԱՆՎԱՆՈՒՄ	ՄԱԿՆԻՇ	ԾԱՆՈԹՈՒԹՅՈՒՆ
1	ԱՆՎԱՆԱՑԱՆԿ, ԲԱՑԱՏՐԱԳԻՐ	ՇԿ-01	-
2	ՇԻՆՀՐԱՊԱՐԱԿԻ ԳԼԽԱՎՈՐ ՀԱՏԱԿԱԳԻԾ	ՇԿ-02	Մ 1:200
3	ՊԱՀԱՆՋՎՈՂ ԳՈՐԾԻՔՆԵՐ ԵՎ ՇԻՆ. ՀՐԱՊԱՐԱԿԻ ԱՆՎՏԱՆԳՈՒԹՅԱՆ ՆՇԱՆՆԵՐ	ՇԿ-03	-
4	ԺԱՄԱՆԱԿԱՑՈՒՅՑ	ՇԿ-04	-

ՏՆՕՐԵՆ	Հ. ԽԱՉԱՏՐՅԱՆ	ՔԱՋԱՐԱՆ ՀԱՄԱՅՆՔԻ, ՏԵՐՅԱՆ 3-4 ՀԱՍՑԵՆԵՐԻ ԲԱԿԱՅԻՆ ՏԱՐԱԾՔԻ ԲԱՐԵԿԱՐԳՄԱՆ ՆԱԽԱԳԻԾ			
Ն.Գ.Ճ	Հ. ԲԱԴՈՅԱՆ				
ՃԱՐՏԱՐԱՊԵՏ	Ա. ԿԱՐԱՊԵՏՅԱՆ	ՇԻՆԱՐԱՐՈՒԹՅԱՆ ԿԱԶՄԱԿԵՐՊՈՒՄ			
ՃԱՐՏԱՐԱՊԵՏ	Խ. ՎԱՐԴԱՆՅԱՆ				
		ԱՆՎԱՆԱՑԱՆԿ, ԲԱՑԱՏՐԱԳԻՐ	ՓՈՒԼ	ԹԵՐԹ	ԹԵՐԹԵՐ
			ԱՆ	ՇԿ-01	4

ՀԱՐՏՇԻՆ
ՆԱԽԱԳԻԾ ԵՎ ԴԻԶԱՅՆ

ՇԻՆՀՐԱՊԱՐԱԿԻ ԳԼԽԱՎՈՐ ՀԱՏԱԿԱԳԻԾ Մ 1:200

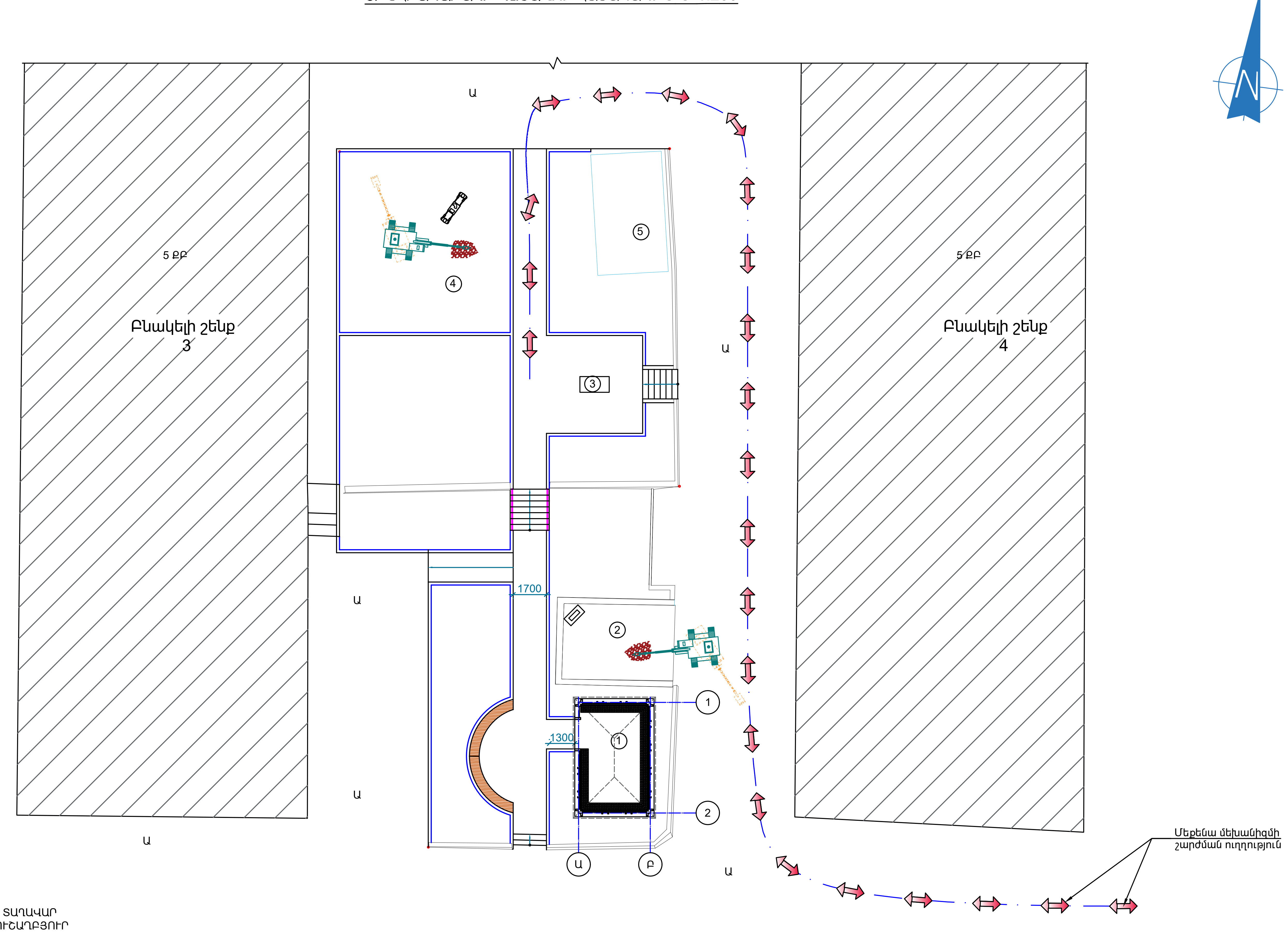

ԱՆՎԱՆԱՑԱՆԿ

1. ՆՈՐ ԻՐԱԿԱՆԱՑՎՈՂ ՏԱՂԱՎԱՐ
2. ՎԵՐԱԿԱՌՈՒՑՎՈՂ ՅՈՒՇԱՂԲՅՈՒՐ
3. ՎԵՐԱՐԱՏԵՂԱԴՐՎՈՂ ՅՈՒՇԱՐՁԱՆ
4. ՆՈՐ ԻՐԱԿԱՆԱՑՎՈՂ ԽԱՂԱՀՐԱՊԱՐԱԿ
5. ԳՈՅՈՒԹՅՈՒՆ ՈՒՆԵՑՈՂ ԱՎՏՈՏՆԱԿ

ՏՆՕՐԵՆ	Հ. ԽԱՉԱՏՐՅԱՆ		ՔԱՋԱՐԱՆ ՀԱՄԱՅՆՔԻ, ՏԵՐՅԱՆ 3-4 ՀԱՍՑԵՆԵՐԻ ԲԱԿԱՅԻՆ ՏԱՐԱԾՔԻ ԲԱՐԵԿԱՐԳՄԱՆ ՆԱԽԱԳԻԾ		
Ն.Գ.Ճ	Հ. ԲԱԴՈՅԱՆ				
ՃԱՐՏԱՐԱՊԵՏ	Ա. ԿԱՐԱՊԵՏՅԱՆ		ՇԻՆԱՐԱՐՈՒԹՅԱՆ ԿԱԶՄԱԿԵՐՊՈՒՄ		
ՃԱՐՏԱՐԱՊԵՏ	Խ. ՎԱՐԴԱՆՅԱՆ				
			ՇԻՆՀՐԱՊԱՐԱԿԻ ԳԼԽԱՎՈՐ ՀԱՏԱԿԱԳԻԾ	ՓՈՒԼ	ԹԵՐԹ	ԹԵՐԹԵՐ
				ԱՆ	ՇԿ-02	4

ՀԱՐՏՇԻՆ
ՆԱԽԱԳԻԾ ԵՎ ԴԻԶԱՅՆ

ՊԱՀԱՆՋՎՈՂ ԳՈՐԾԻՔՆԵՐ ԵՎ ՄԵԽԱՆԻԶՄՆԵՐ

Հ	ԱՆՎԱՆՈՒՄԸ	ՄԱԿՆԻՇ	ՔԱՆԱԿ ՀԱՏ
1	Մուրճ /մեծ ու փոքր/	МШТ	5
2	Եռակցման ագրեգատ	СТН-500	2
3	Բալգարկա	PWS 720-115	2
4	CO եռակցման ագրեկատ	РС-5П	1
5	Հարվածող էլեկտրական մուրճ	ПРЭ-4	1
6	էլեկտրական շաղափող գործիք	ЭР-5	2
7	էլեկտրական պտուտակահան	ДШ-3118П	2
8	Շինարարական հարթաչափ	УС1-300	3
9	Նիվելիր	НВ-1	1
10	Անվավոր սայլակ	-	2
11	Ձեռքի պատգարակ	-	2
12	Ձեռքի էլ. վերամաբարձ	-	1

«JCB 4CX»

1. Շերեփի պտտման անկյունը---90o
2.Առավելագույն փորման շառավիղը-----------------------------5400մմ
3.Բեռնաթափման առավելագույն բարձրությունը---------------3840մմ
4.Առավելագույն փորման խորությունը-----------------------------4320մմ
5.էքսկավատորի երկարությունը-------------------------------------5910մմ
6.էքսկավատորի բարձրությունը-------------------------------------3540մմ
7.էքսկավատորի լայնությունը --------------------------------------2360մմ
8.Շերեփի տարողությունը---1.1խ.մ.

«KAMAZ-65115-48 (A5)» 15տ

1. Բեռնատարողությունը--15000կգ
2.Տեղափոխվող բեռի առավելագույն երկարությունը--------------530մմ
3.Տեղափոխվող բեռի առավելագույն լայնությունը--------------1850մմ
4.Բեռնատարի երկարությունը---6980մմ
5.Բեռնատարի լայնությունը--2500մմ
6.Բեռնատարի բարձրությունը--2865մմ
7.Բեռնատարի համախառն քաշը ----------------------------------25200կգ
8.Թափքի ծավալը---10.0խ.մ.

ԱՇԽԱՏԱՆՔԻ ԱՆՎՏԱՆԳՈՒԹՅԱՆ ՏԵԽՆԻԿԱՅԻ ՀՐԱՀԱՆԳՆԵՐ

1. Շինարարական աշխատանքներից առաջ անրաժեշտ է հրանգավորել (հանձնարարական-ցուցումներ) կախաձողանուղին և մեքենավարին:
2. Շին հրապարակում գտնվող բոլոր մարդիկ պետք է պարտադիր կրեն պաշտպանիչ սաղավարտներ, ըստ ГОСТ 12.4-87-80 -ի ցուցումների համաձայն:
Խստագույնս չի թույլատրվում շին հրապարակ մուտք գործել առանց սաղավարտի և այլ պաշտպանիչ հանդերձանքի:
3. Խստագույնս չի թույլատրվում մարդկանց ներկայությունը ավտոկռունկի սլաքի շարժման վտանգավոր գոտում:
Վտանգավոր գոտին ցանկապատել դեղին կամ կարմիր գույների ժապավենով:
4. Ավտոկռունկի աշխատանքի ժամանակ, ոչ բավարար տեսանելիության դեպքում կախաձողանողին և մեքենավարին ապահովել ռադիոկապով:
5. Օգտագործել կախաձողաններ, որոնք անցելեն հատուկ փորձարկում և ունեն դրոշմª համաձայն «Правилами безопасности эксплуатации грузоподъемных кранов ПБ-10-382-00ե ցուցումների:
6. Շին նյութերի հորիզոնական տեղաշարժի ժամանակ, շինարարական բեռները պետք է բարձրացնել ոչ պակաս 0.5 մ-ը ճանապարհին հանդիպած խոչընդոտներից:
Բոլոր շինություններից,որոնք գտնվում են ավտոկռունկի սլաքի շարժման վտանգավոր գոտում, մինչև ավտոկռունկի աշխատանքի մեկնարկը անրաժեշտ է այնտեղից տարհանել մարդկանց:
7. Բեռների կախաձողանման համար օգտագործել 2СК,4СК1 տիպի ճոպաններª ըստ ГОСТ 25573-82*-С "СТРОПЫ ГРУЗОВЫЕ КАНАТНЫЕ ДЛЯ СТРОИТЕЛЬСТВА" պահանջների համաձայն:
8. Խստագույնս պահպանել СНиП 12-03-01 «Техника безопасности в строительствеե պահանջները:
9. Շինհրապարակի ներսում կազմակերպել տրանսպորտային միջոցների անվադողերի լվացման կետ շին հրապարակում դրսից և ներսից ապահովել լուսային ազդանշանային համակարգով:
10. Հողային աշխատանքների կատարման ժամանակ, պահպանել հարևան շենքերից և շինություններից համապատասխան հեռավորությունները: Եթե դա հնարավոր չէ, անհրաժեշտ է համապատասխան մասնագետների կողմից կազմել եզրակացություն, որի հիման վրա մշակել հարևանությամբ գտնվող շենքերի, շինությունների հիմքերի ամրացման աշխատանքներ:
11. Շինհրապարակի գլխավոր հատակագիծը համաձայնեցնել շահագրգիռ կազմակերպությունների հետ:

ՏՆՕՐԵՆ	Հ. ԽԱՉԱՏՐՅԱՆ		ՔԱՋԱՐԱՆ ՀԱՄԱՅՆՔԻ, ՏԵՐՅԱՆ 3-4 ՀԱՍՑԵՆԵՐԻ ԲԱԿԱՅԻՆ ՏԱՐԱԾՔԻ ԲԱՐԵԿԱՐԳՄԱՆ ՆԱԽԱԳԻԾ
Ն.Գ.Ճ	Հ. ԲԱԴՈՅԱՆ		
ՃԱՐՏԱՐԱՊԵՏ	Ա. ԿԱՐԱՊԵՏՅԱՆ		ՇԻՆԱՐԱՐՈՒԹՅԱՆ ԿԱԶՄԱԿԵՐՊՈՒՄ
ՃԱՐՏԱՐԱՊԵՏ	Խ. ՎԱՐԴԱՆՅԱՆ		

	ՓՈՒԼ	ԹԵՐԹ	ԹԵՐԹԵՐ
ՊԱՀԱՆՋՎՈՂ ՄԵՔԵՆԱ-ՄԵԽԱՆԻԶՄ	ԱՆ	ՇԿ-03	4

ՃԱՐՏՇԻՆ
ՆԱԽԱԳԻԾ ԵՎ ԴԻԶԱՅՆ

ՇԻՆ ՄՈՆՏԱԺԱՅԻՆ ԱՇԽԱՏԱՆՔՆԵՐԻ ԿԱՏԱՐՄԱՆ ԺԱՄԱՆԱԿԱՑՈՒՅՑԸ ԸՍՏ ԱՇԽԱՏԱՆՔՆԵՐԻ ԵՎ ՏԵԽՆՈԼՈԳԻԱԿԱՆ ՀԱՋՈՐԴԱԿԱՆՈՒԹՅԱՆ

ԱՇԽԱՏԱՆՔՆԵՐԻ ՏԵՎՈՂՈՒԹՅՈՒՆԸ ՕՐԵՐՈՎ / ԸՆԴԱՄԵՆԸ 180 ՕՐ /

Հ/Հ	Աշխատանքների անվանում	10	10	10	10	10	10	10	10	10	10	10	10	10	10	10	10	10	10
	Նախապատրաստական աշխատանքներ	═																	
1	Բարեկարգման տարածքների լրացուցիչ ժամանակավոր ցանկապատում և ցանկապատի ապամոնտաժում, ժամանակավոր կոմունիկացիաների տեղադրում, մեխանիզմների ժամանակավոր կայանատեղիի համար հարթակի կարգավորում, պահեստային հարթակների կարգավորում , բանվորների հրահանգավորում էկոլոգիական և անվտանգության հարցերով	═																	
	Բարեկարգման աշխատանքներ																		
1	Գոյություն ունեցող սալվածքների բետոնե հենապատերի քանդում		═	═															
2	Հենապատերի կառուցում				═	═													
3	Եզրաքարերի տեղադրում, աստիճանների տեղադրում, սալվածքների իրականացում, բուսահողի տեղադրում, սիզամարգերի ցանք						═	═	═	═	═	═	═	═	═	═	═	═	═
4	Շինարարական աղբի հավաքում, տեղափոխում		═								═								

ՏՆՕՐԵՆ	Հ. ԽԱՉԱՏՐՅԱՆ	
Ն.Գ.Ճ	Հ. ԲԱՂՈՅԱՆ	
ՃԱՐՏԱՐԱՊԵՏ	Ա. ԿԱՐԱՊԵՏՅԱՆ	
ՃԱՐՏԱՐԱՊԵՏ	Խ. ՎԱՐԴԱՆՅԱՆ	

ՔԱՋԱՐԱՆ ՀԱՄԱՅՆՔԻ, ՏԵՐՅԱՆ 3-4 ՀԱՍՑԵՆԵՐԻ ԲԱԿԱՅԻՆ ՏԱՐԱԾՔԻ ԲԱՐԵԿԱՐԳՄԱՆ ՆԱԽԱԳԻԾ

ՇԻՆԱՐԱՐՈՒԹՅԱՆ ԿԱԶՄԱԿԵՐՊՈՒՄ

ԺԱՄԱՆԱԿԱՑՈՒՅՑ

ՓՈՒԼ	ԹԵՐԹ	ԹԵՐԹԵՐ
ԱՆ	ՇԿ-04	4